ACT･JAPAN

HIC用クリップ端子標準製品カタログ

ACT･JAPAN Corp.

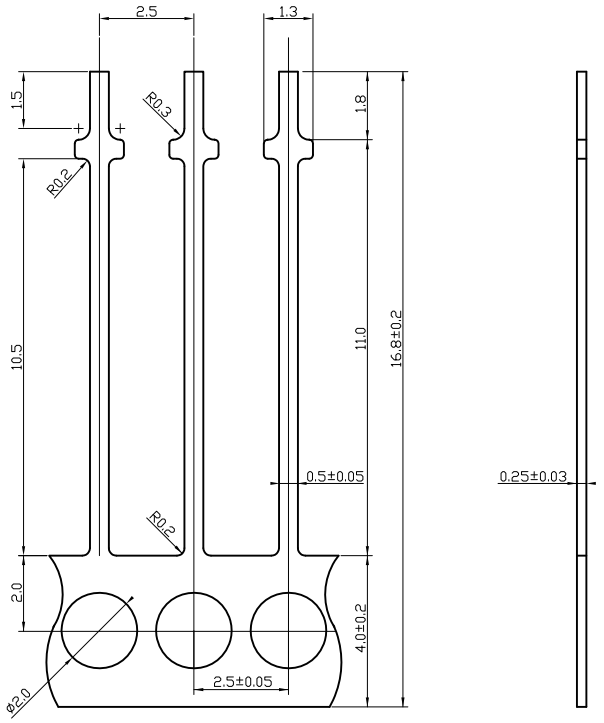

BP01

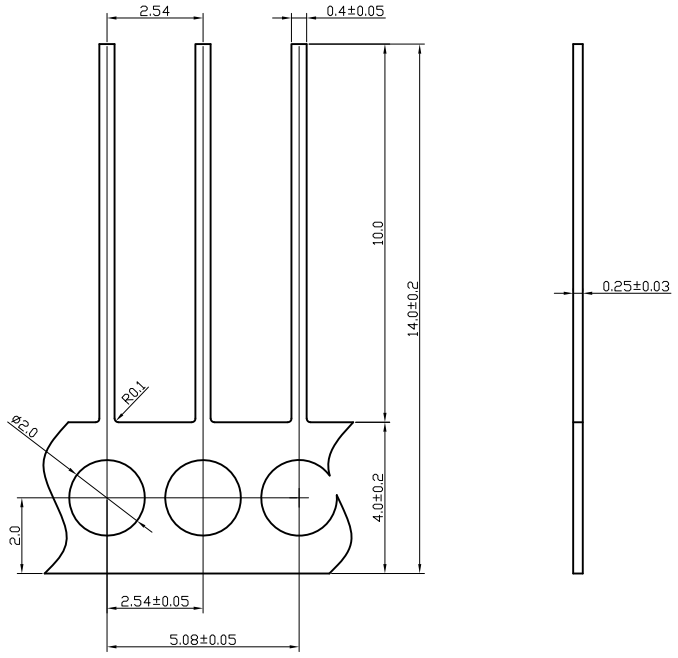

BQ03

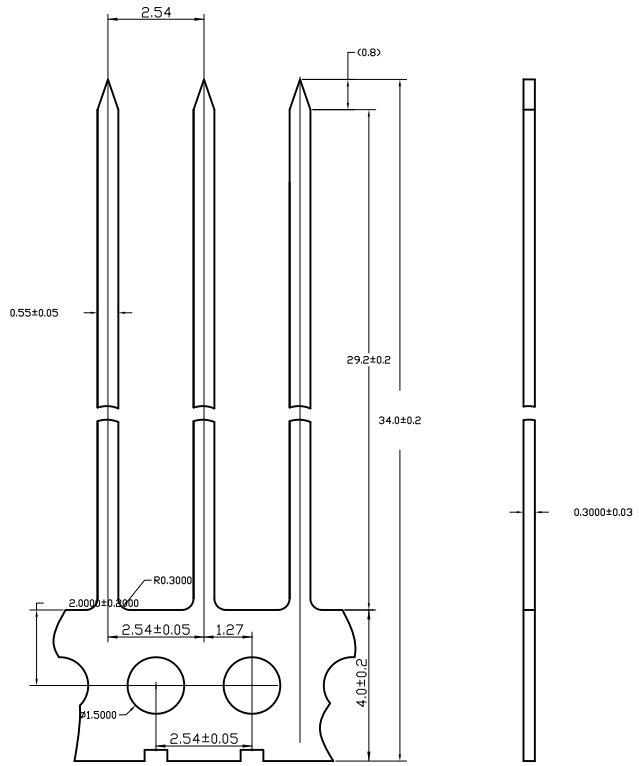

BQ05

ACT·JAPAN Corp.

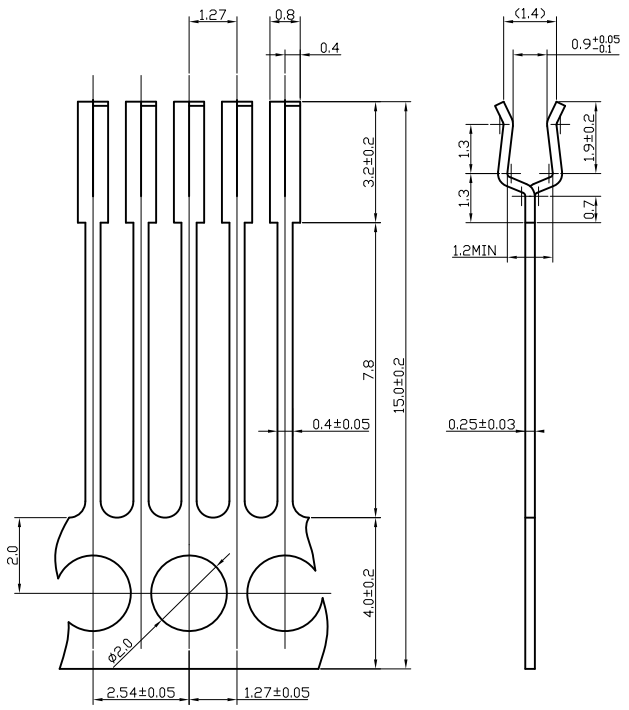

CL01-1.0

基 板	A	B
0.635	0.55	0.9
0.8	0.7	1.1

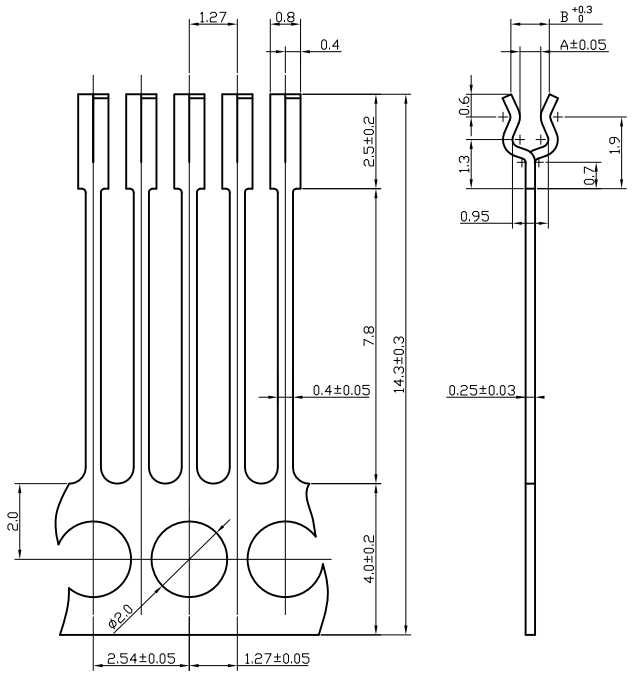

CL02-0.6/0.8

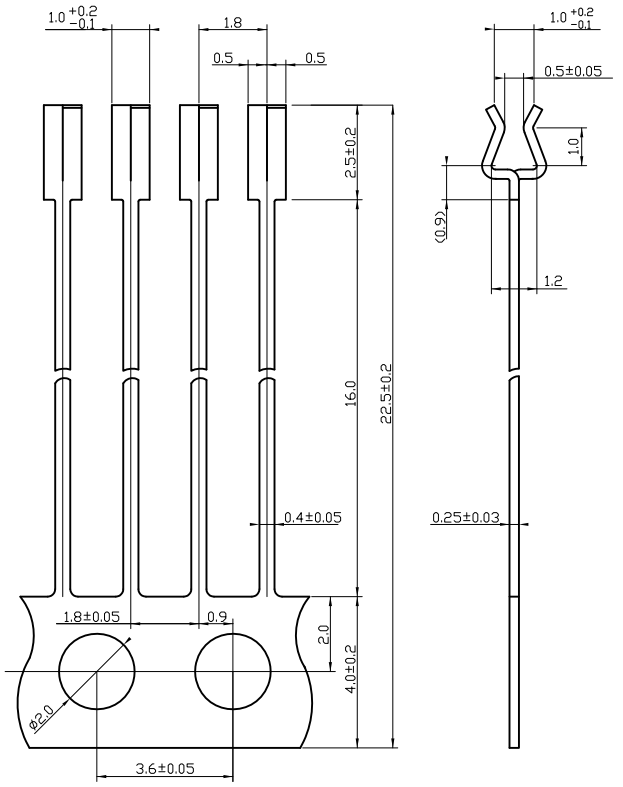

CN02-0.6

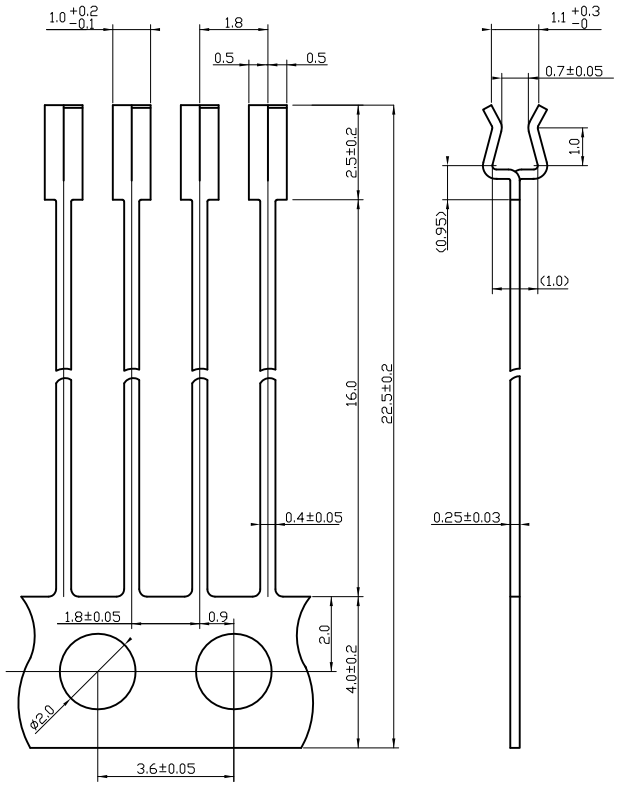

CN02-0.8

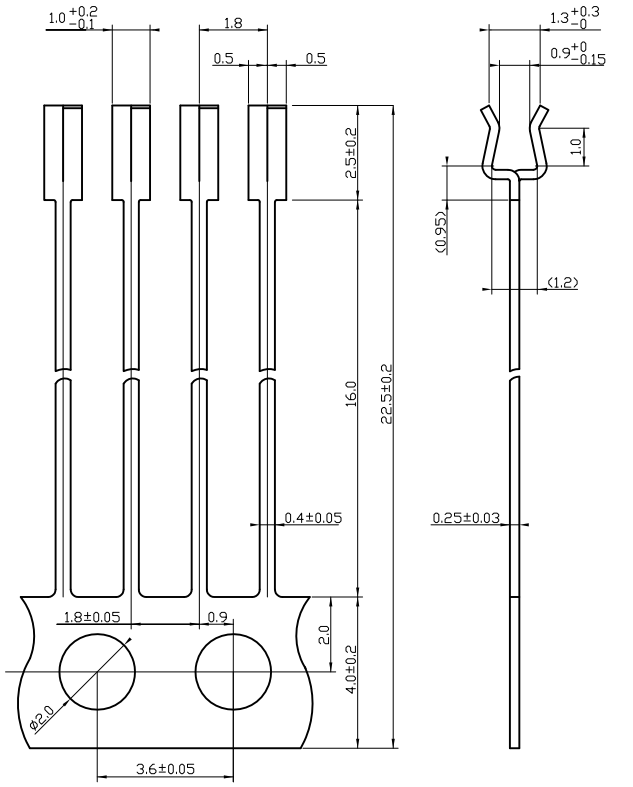

CN02-1.0

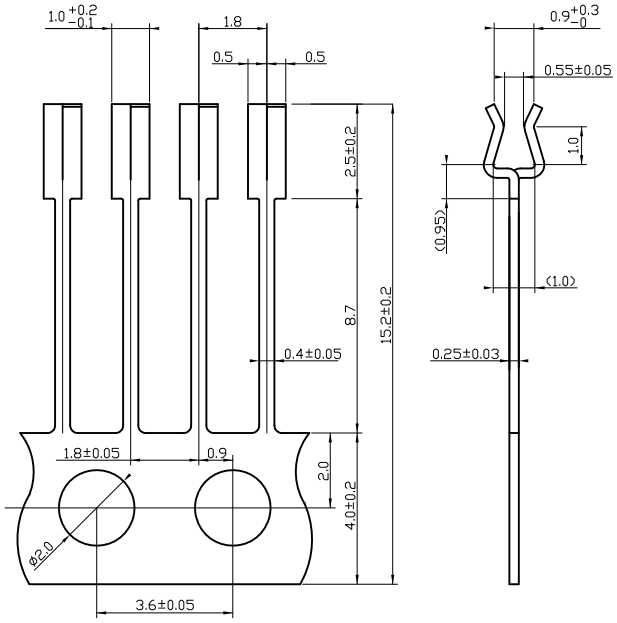

CN03-0.6

ACT·JAPAN Corp.

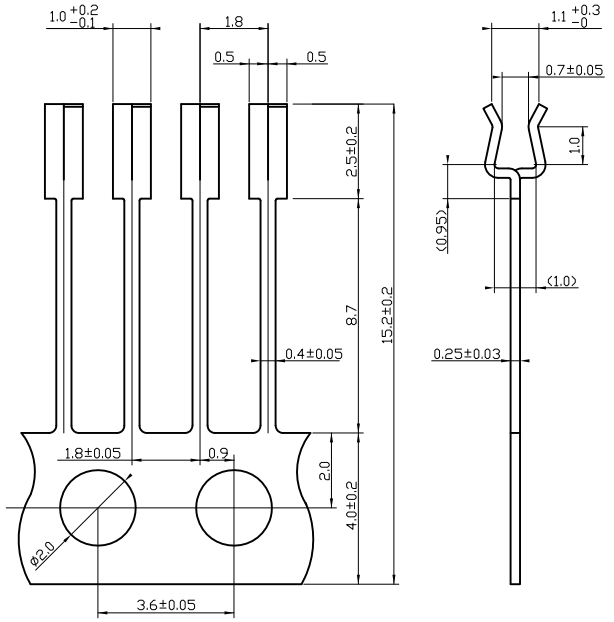

CN03-0.8

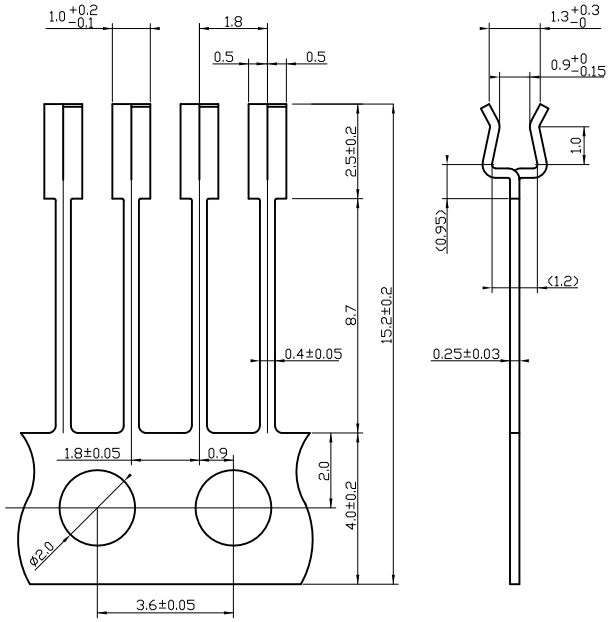

CN03-1.0

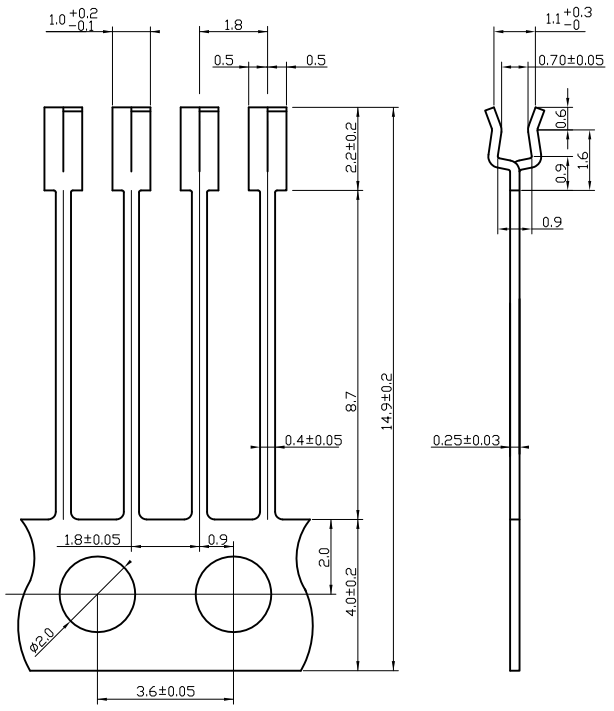

CN04-0.8

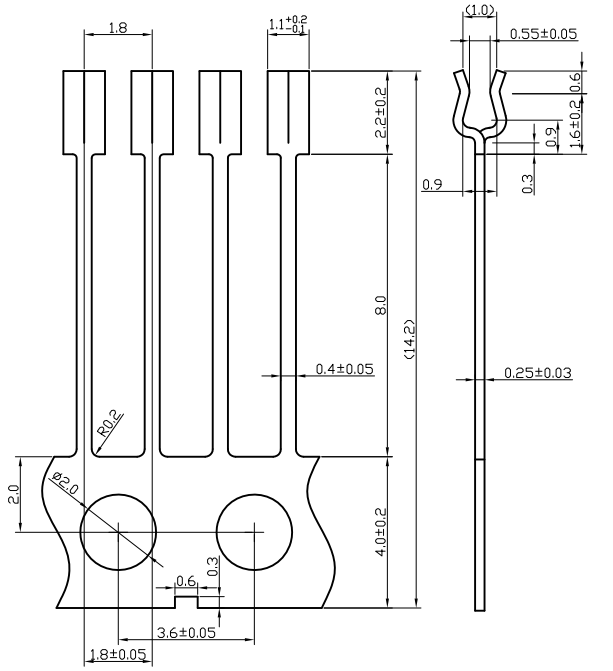

CN05-0.6

ACT·JAPAN Corp.

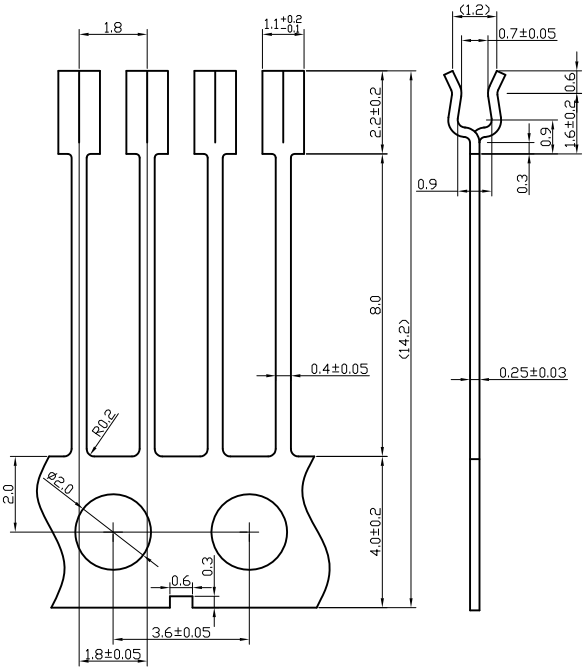
1.8
1.1+0.2 -0.1
(1.2)
0.7±0.05
0.6
1.6±0.2
0.9
0.3
0.9
2.2±0.2
8.0
(14.2)
0.4±0.05
0.25±0.03
R0.2
2.0
ø2.0
4.0±0.2
0.6
0.3
3.6±0.05
1.8±0.05

CN05-0.8

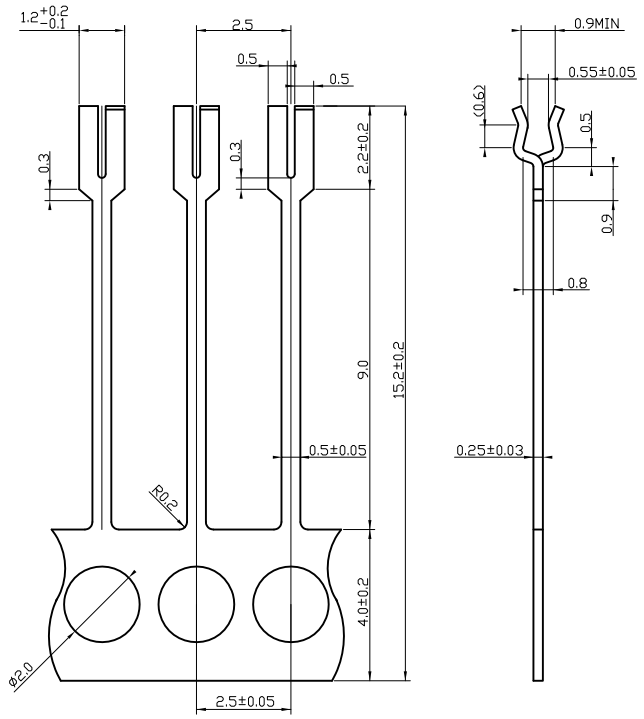

CP01-0.6

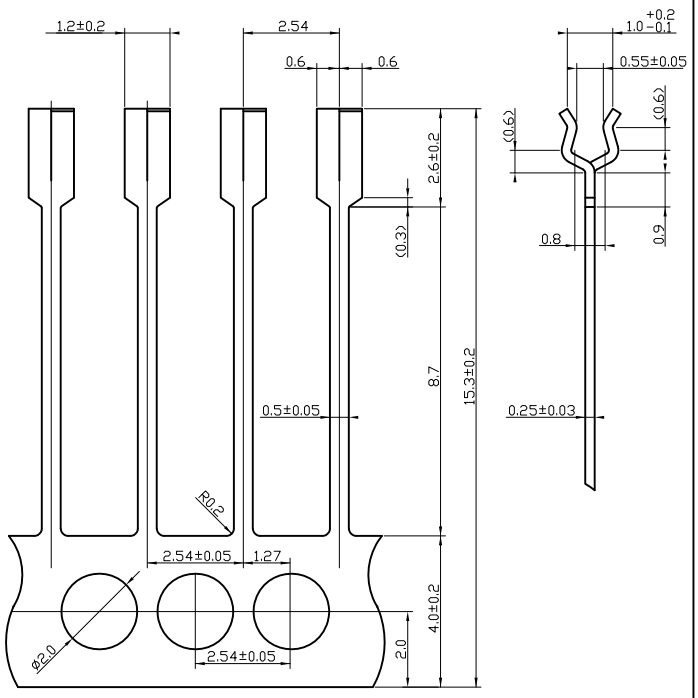

CQ02-0.6

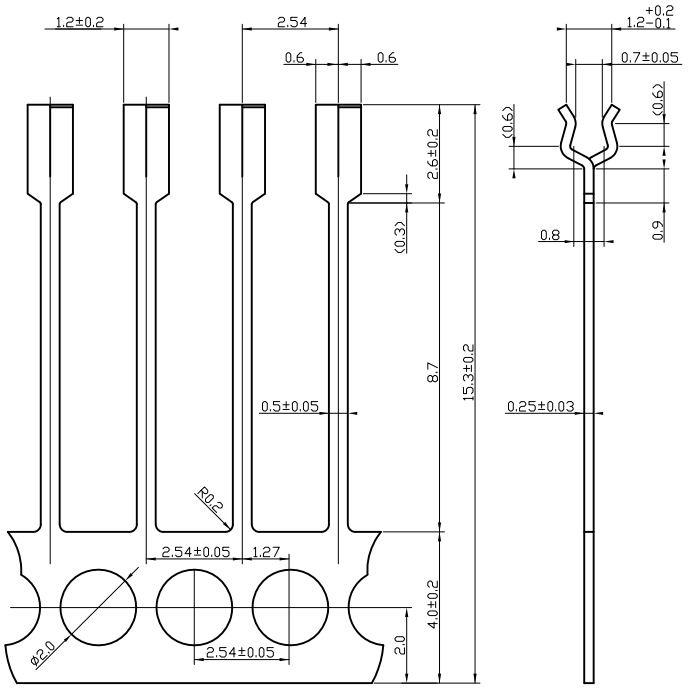

CQ02-0.8

ACT·JAPAN Corp.

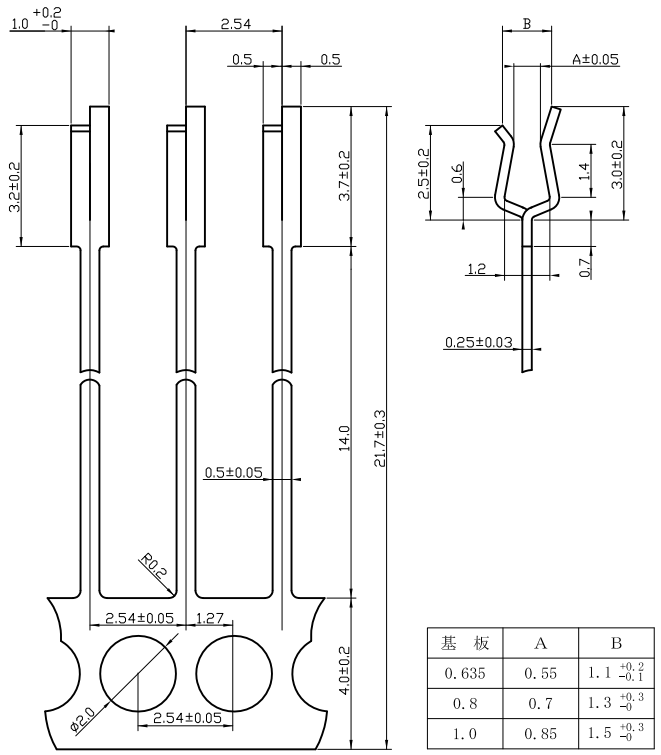

基 板	A	B
0.635	0.55	1.1 $^{+0.2}_{-0.1}$
0.8	0.7	1.3 $^{+0.3}_{-0}$
1.0	0.85	1.5 $^{+0.3}_{-0}$

CQ03-0.6/0.8/1.0

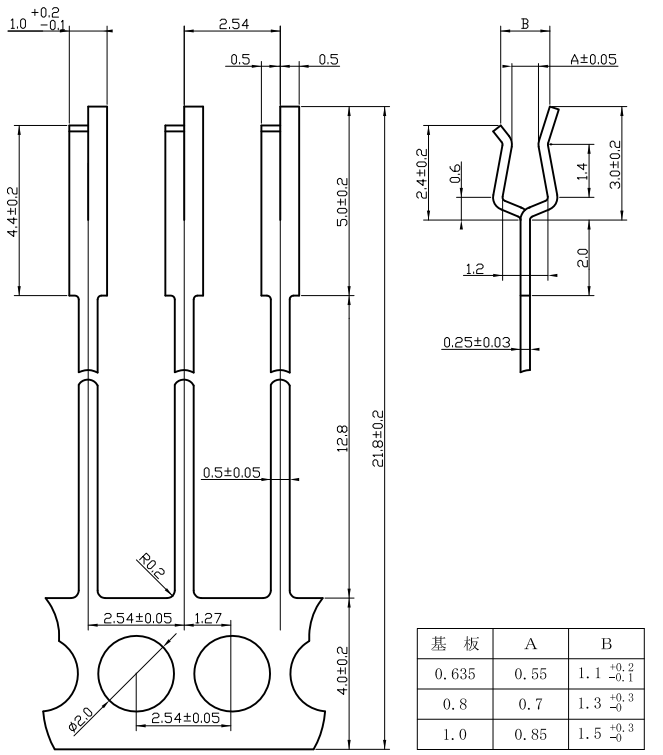

基 板	A	B
0.635	0.55	1.1 $^{+0.2}_{-0.1}$
0.8	0.7	1.3 $^{+0.3}_{-0}$
1.0	0.85	1.5 $^{+0.3}_{-0}$

CQ05-0.6/0.8/1.0

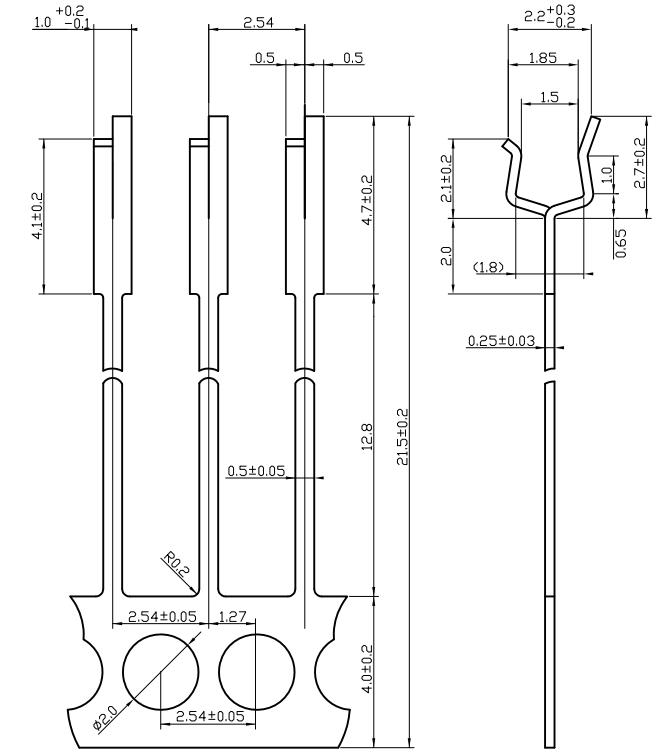

CQ05-1.6

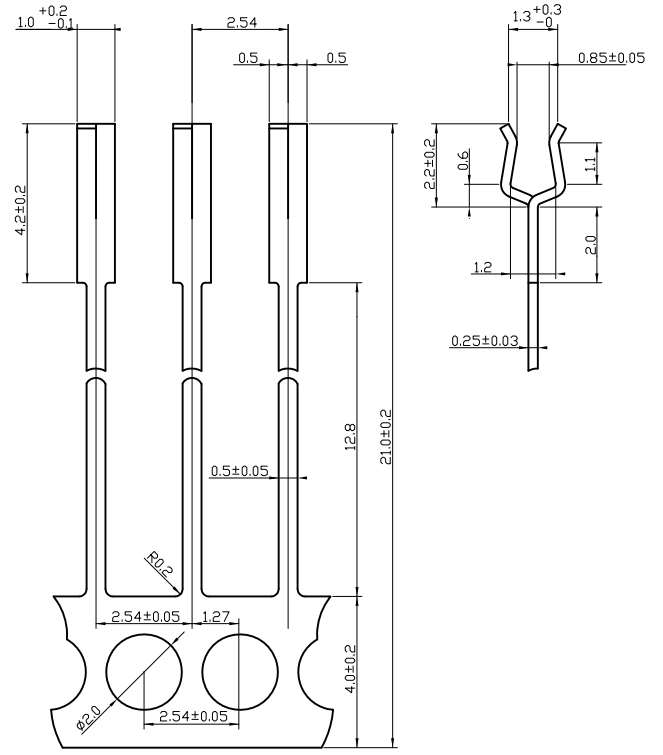

CQ06-1.0

ACT·JAPAN Corp.

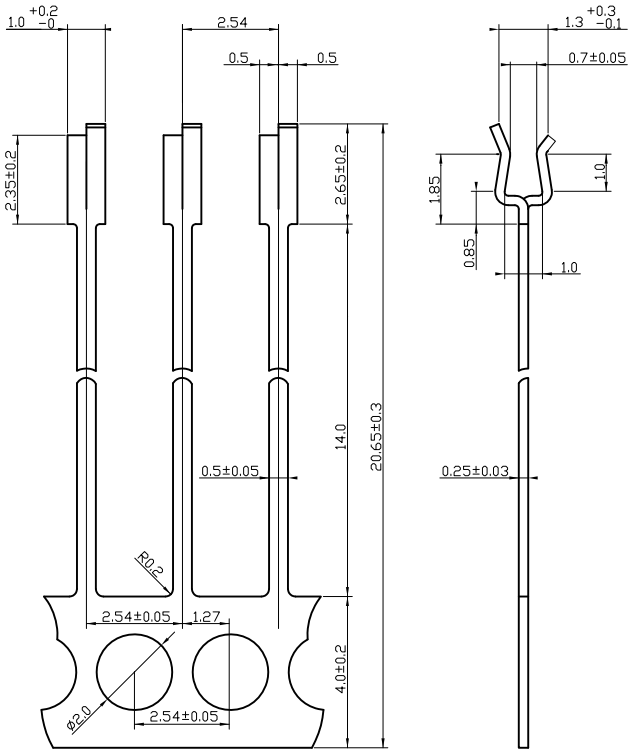

CQ08-0.8

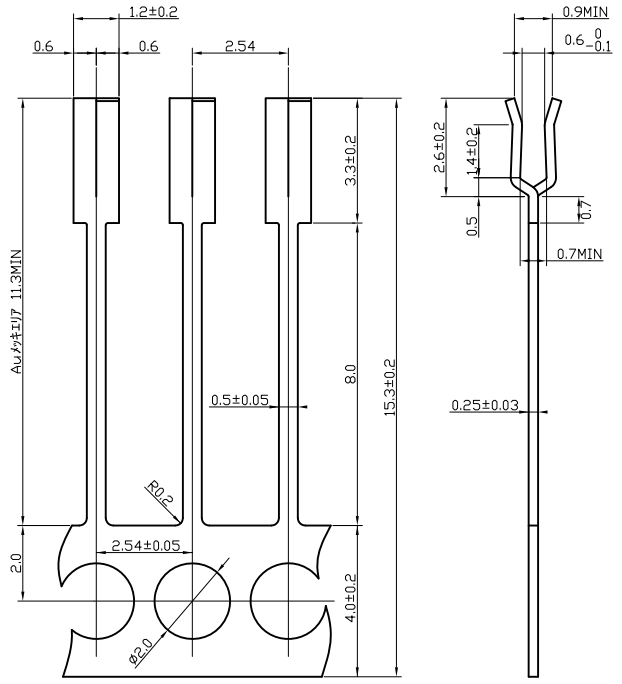

CQ09-0.6

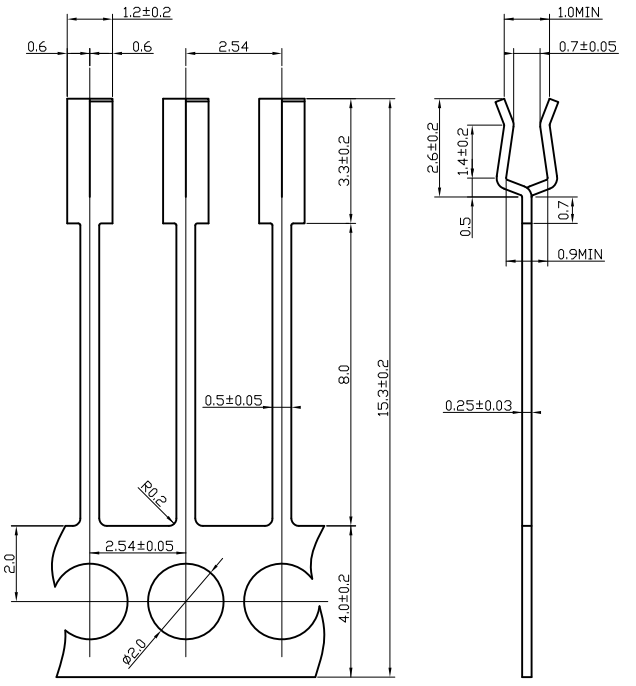

CQ09-0.8

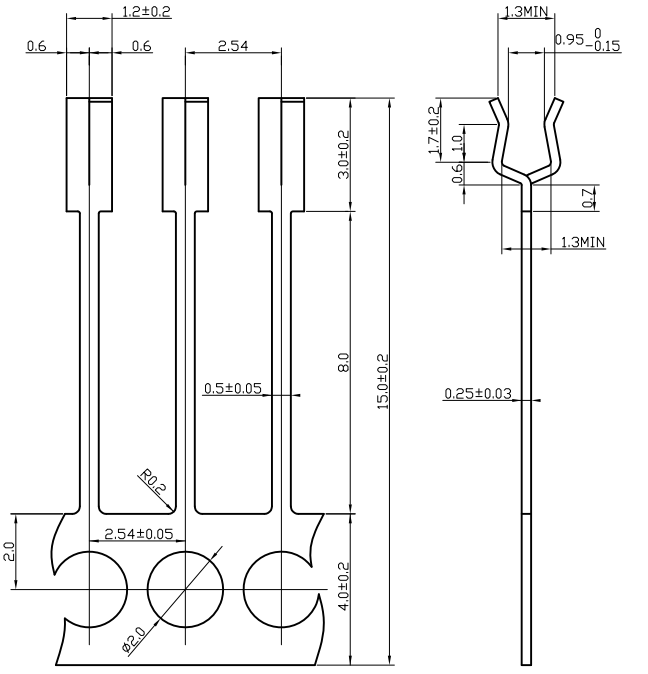

CQ09-1.0

ACT·JAPAN Corp.

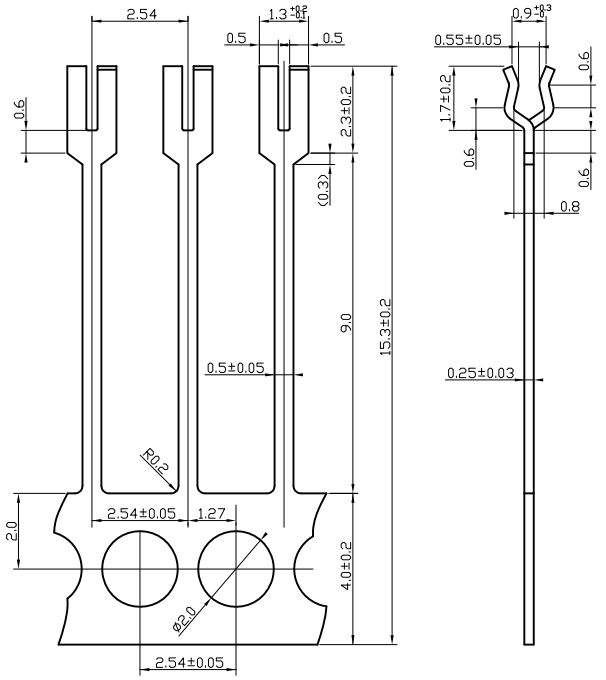

CQ10-0.6

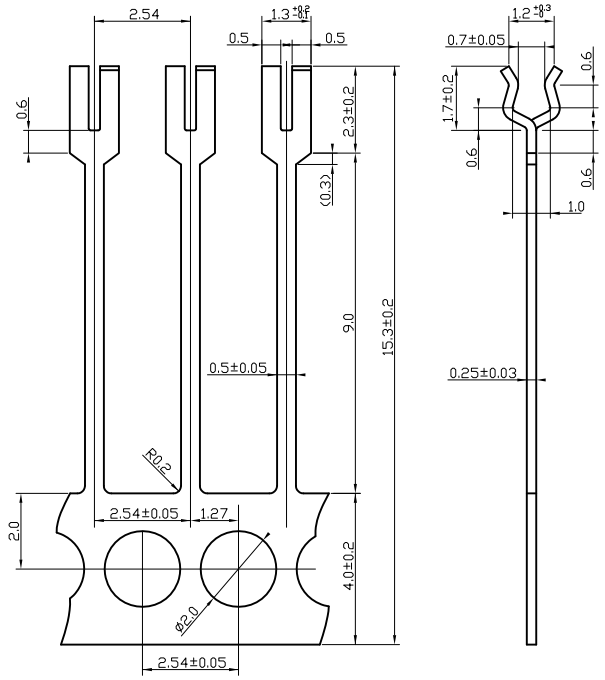

CQ10-0.8

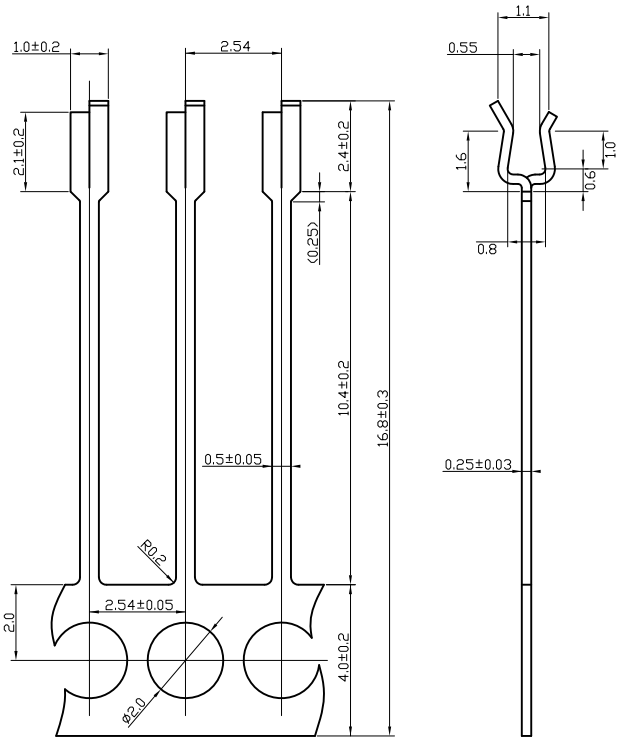

CQ11-0.6

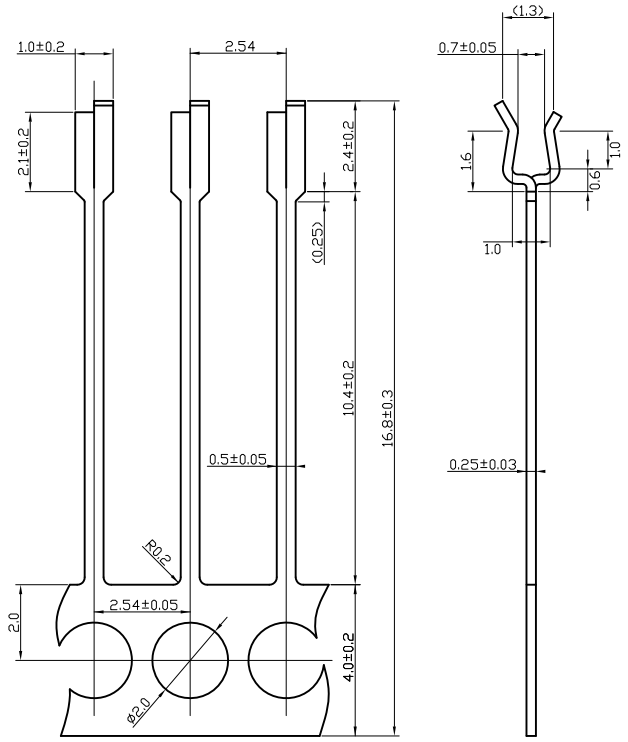

CQ11-0.8

ACT·JAPAN Corp.

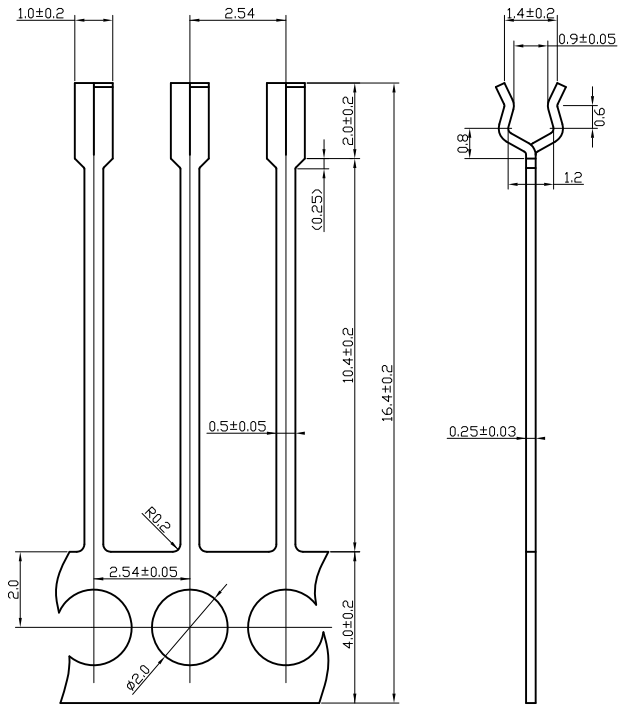

CQ11-1.0

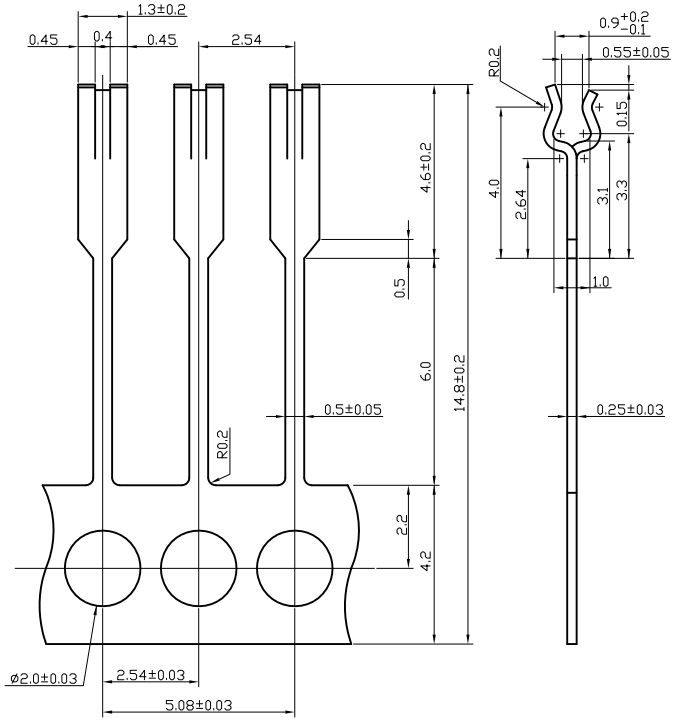

CQ13-0.6

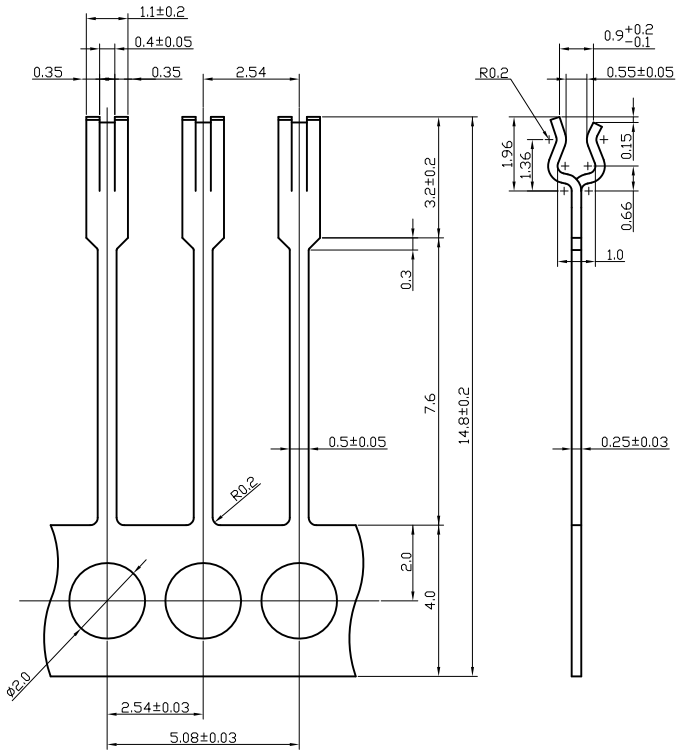

CQ15-0.6

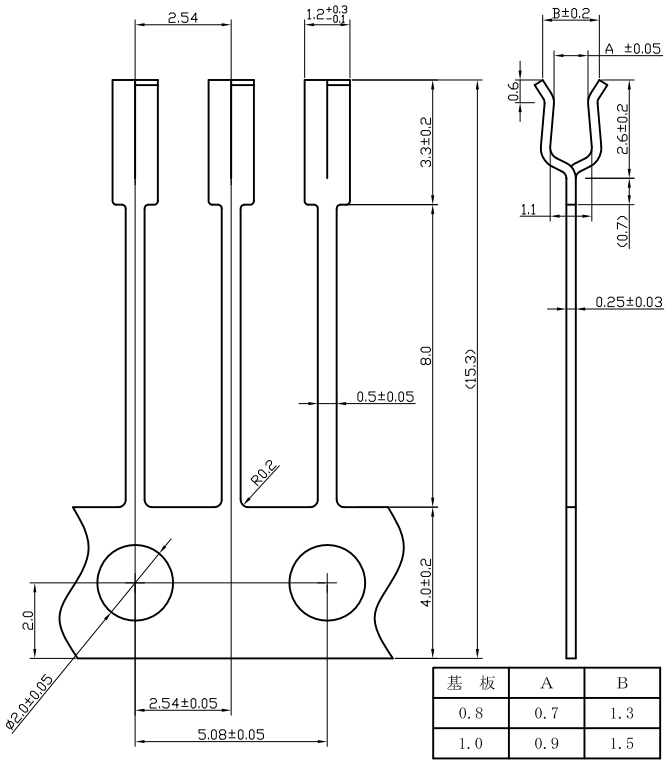

基 板	A	B
0.8	0.7	1.3
1.0	0.9	1.5

CQ18-0.8/1.0

ACT·JAPAN Corp.

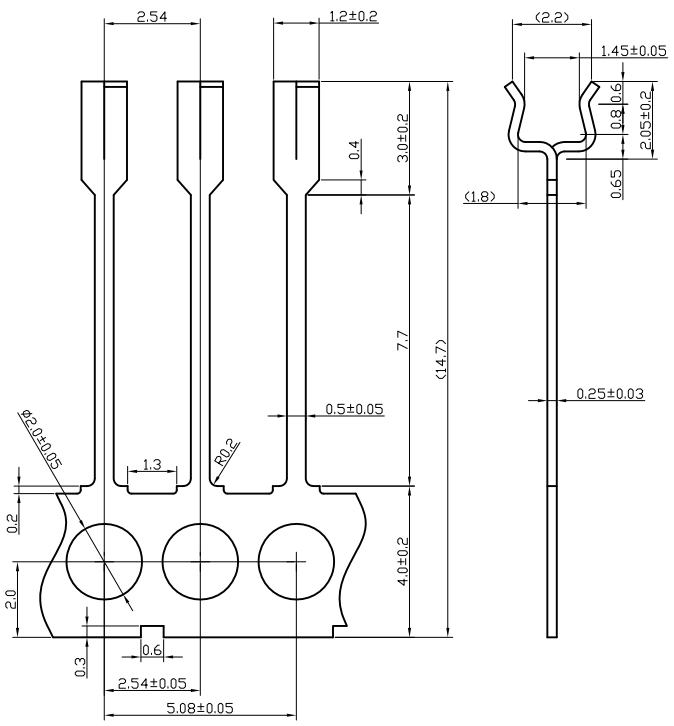

CQ19-1.6

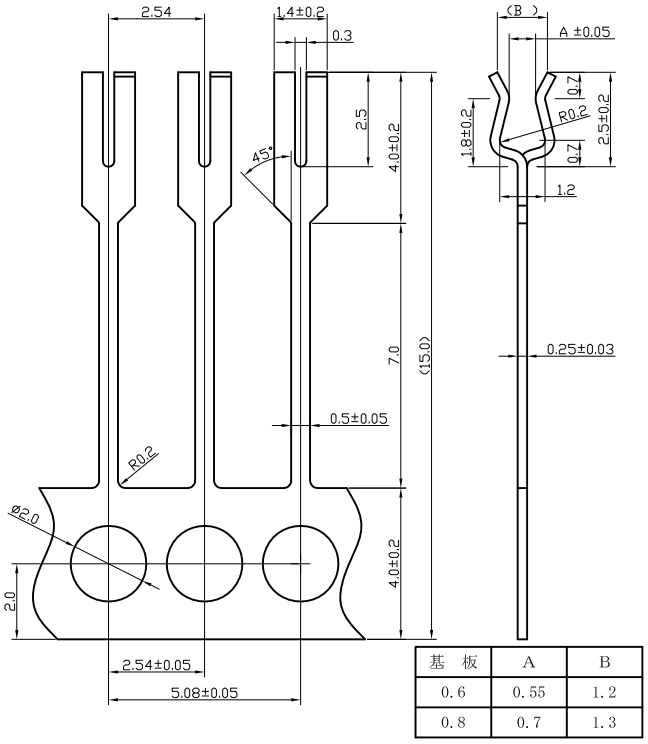

基 板	A	B
0.6	0.55	1.2
0.8	0.7	1.3

CQ20-0.6/0.8

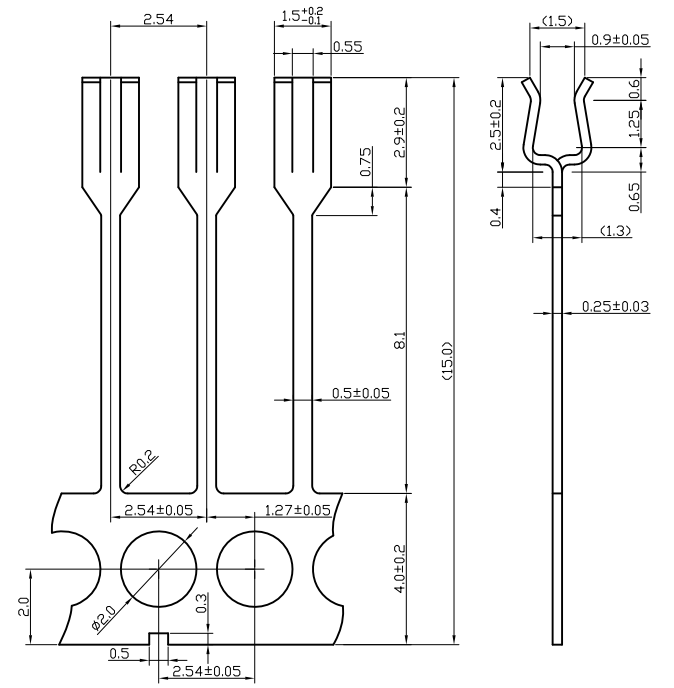

CQ21-1.0

ACT·JAPAN Corp.

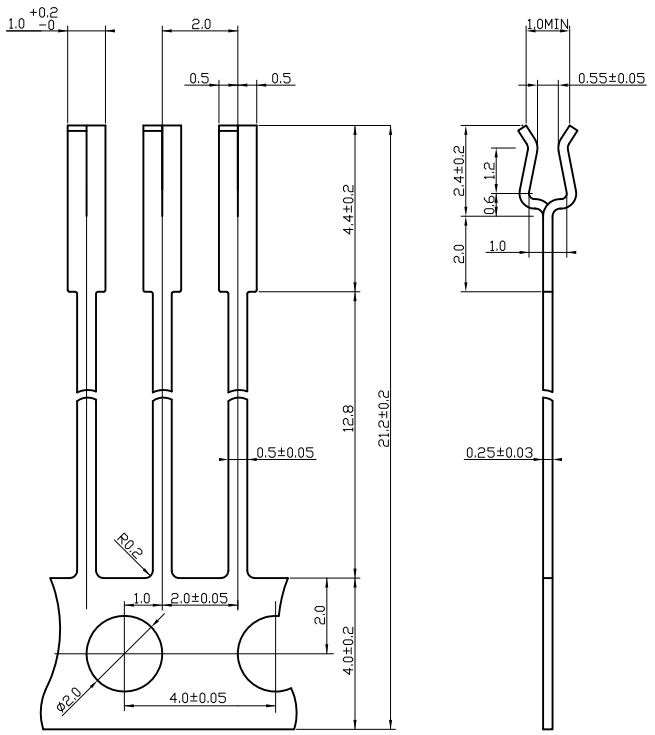

CR02-0.6

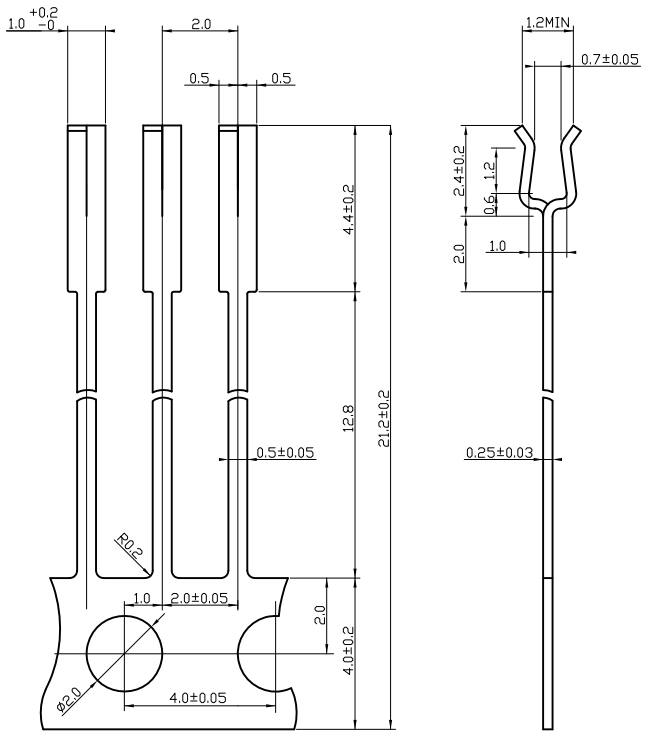

CR02-0.8

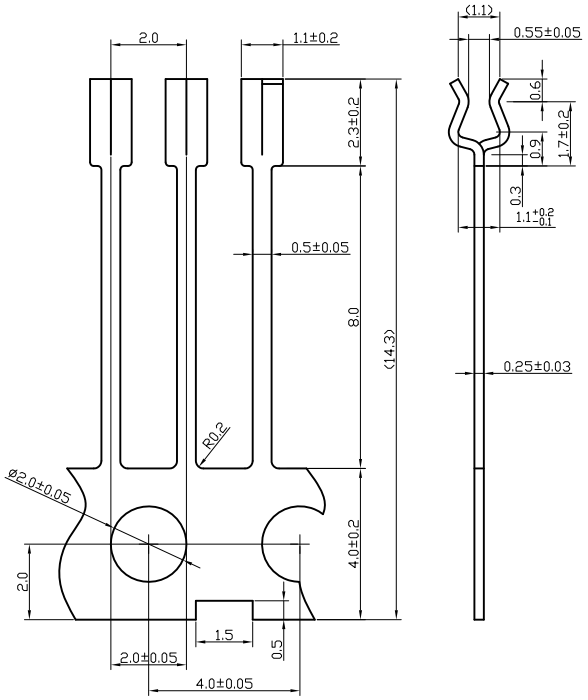

CR05-0.6

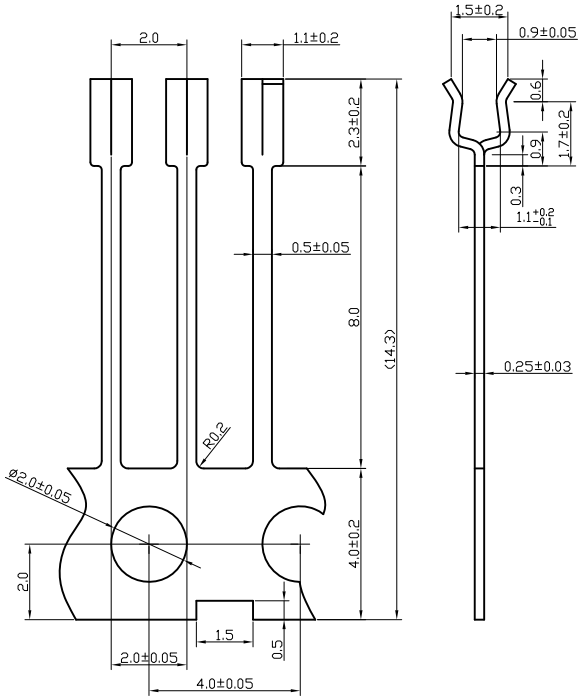

CR05-1.0

ACT·JAPAN Corp.

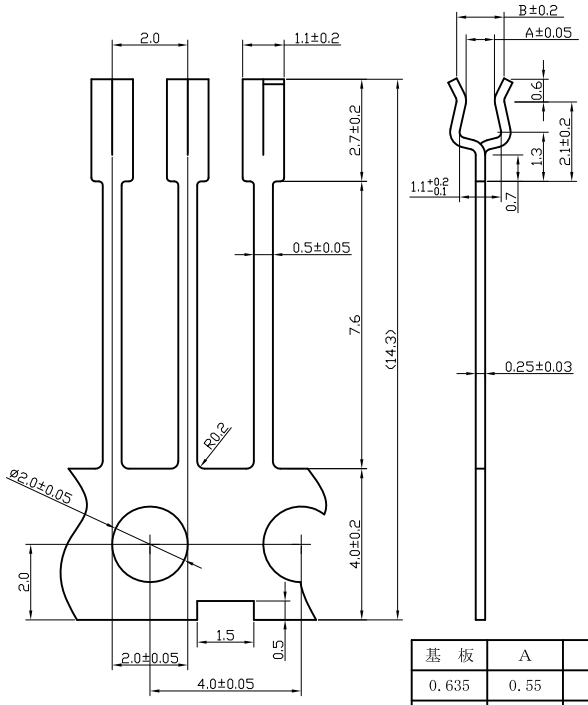

基　板	A	B
0.635	0.55	1.1
0.8	0.7	1.3
1.0	0.9	1.5

CR06-0.6/0.8/1.0

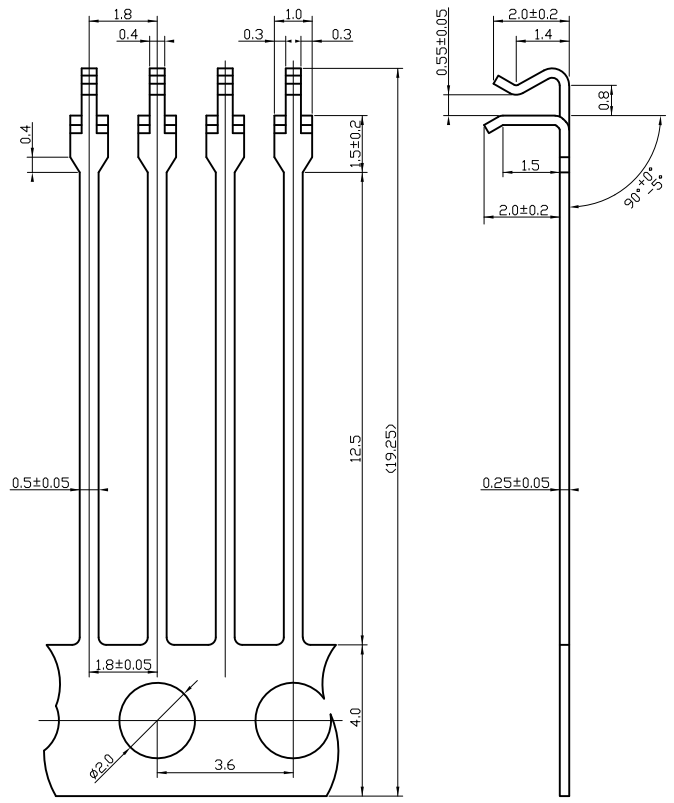

FN01-0.6

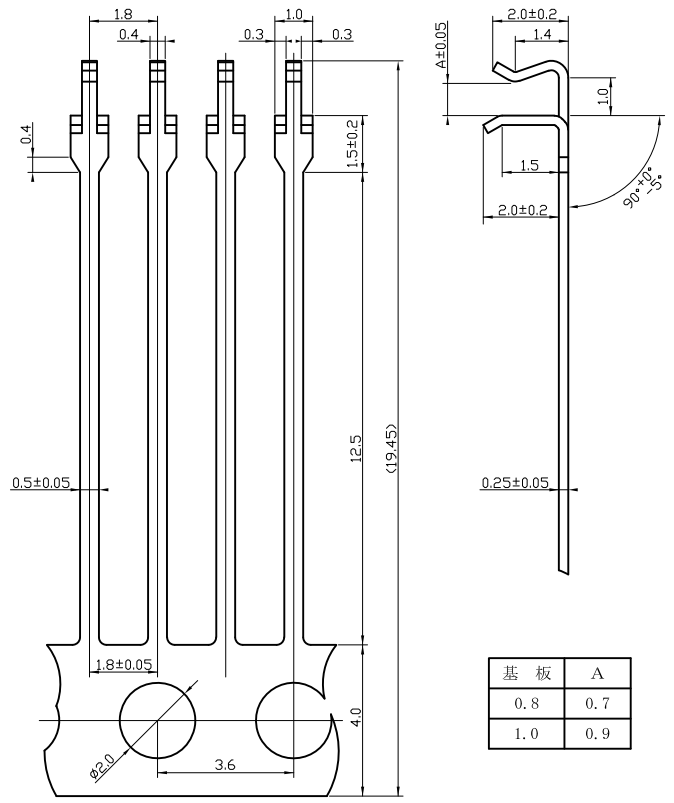

基 板	A
0.8	0.7
1.0	0.9

FN01-0.8/1.0

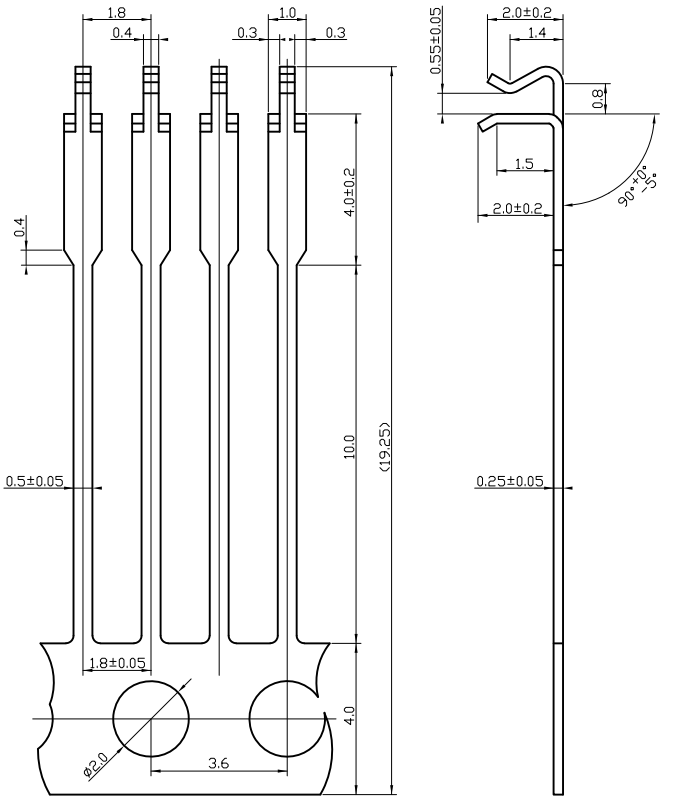

FN02-0.6

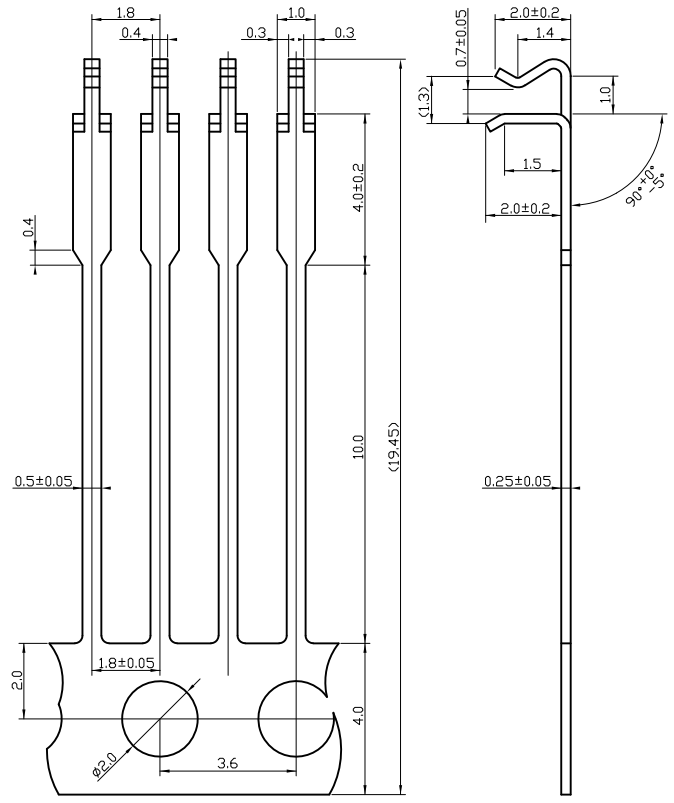

FN02-0.8

ACT·JAPAN Corp.

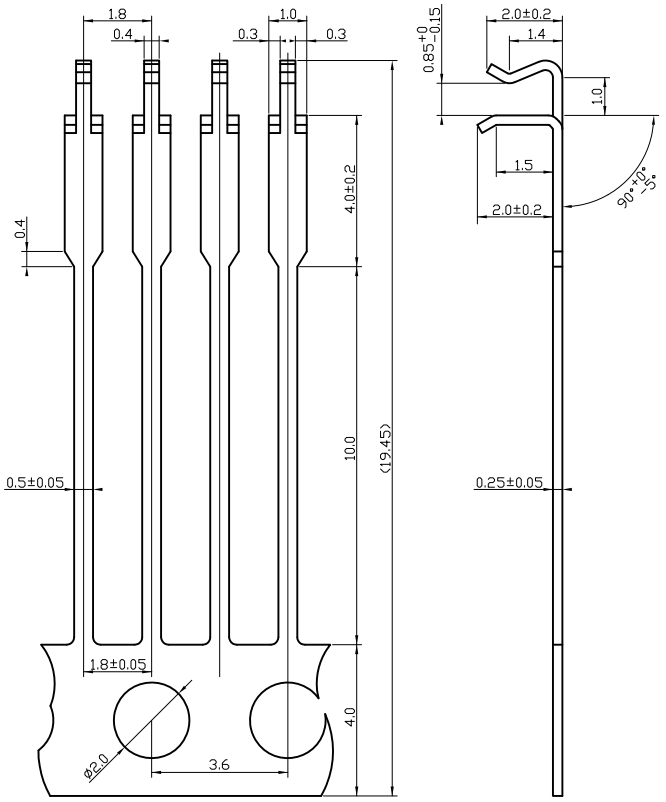

FN02-0.9

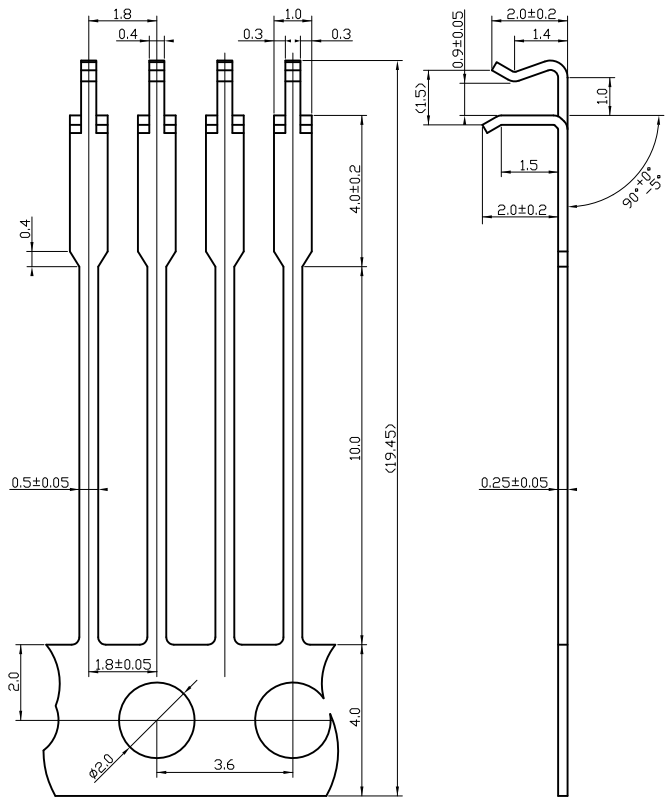

FN02-1.0

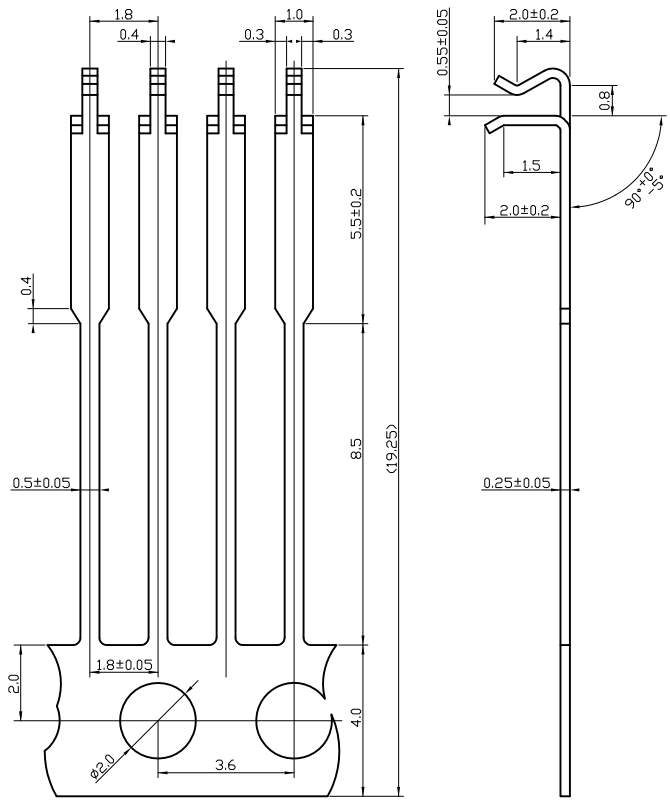

FN03-0.6

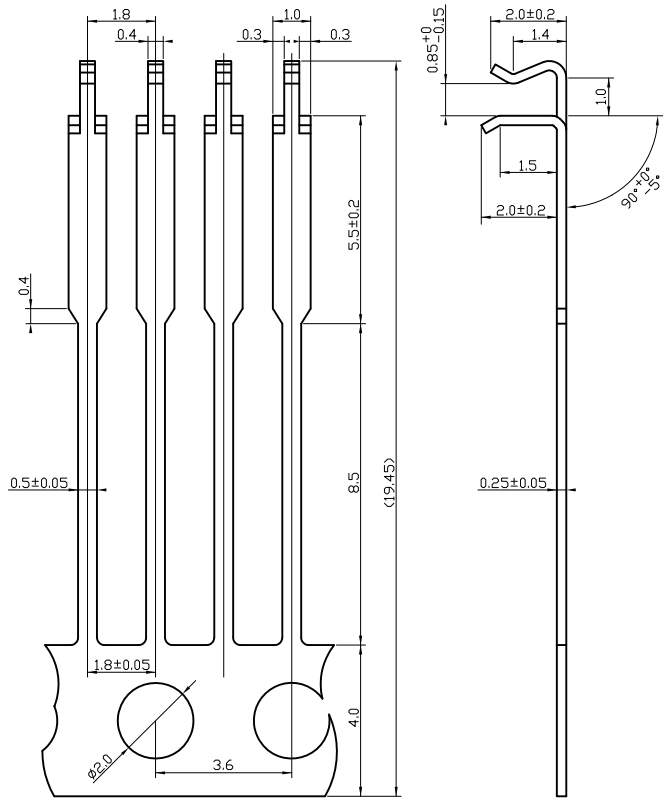

FN03-0.9

ACT·JAPAN Corp.

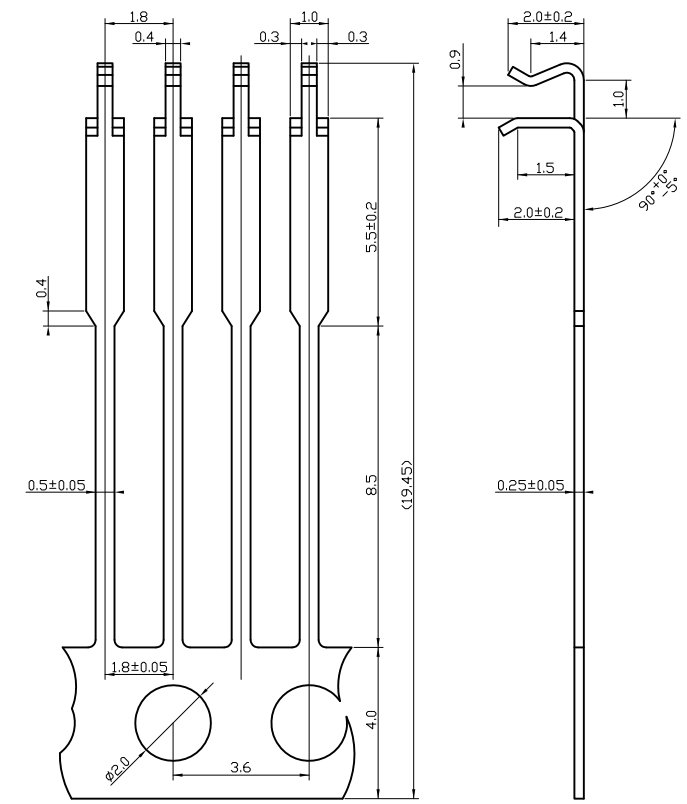

FN03-1.0

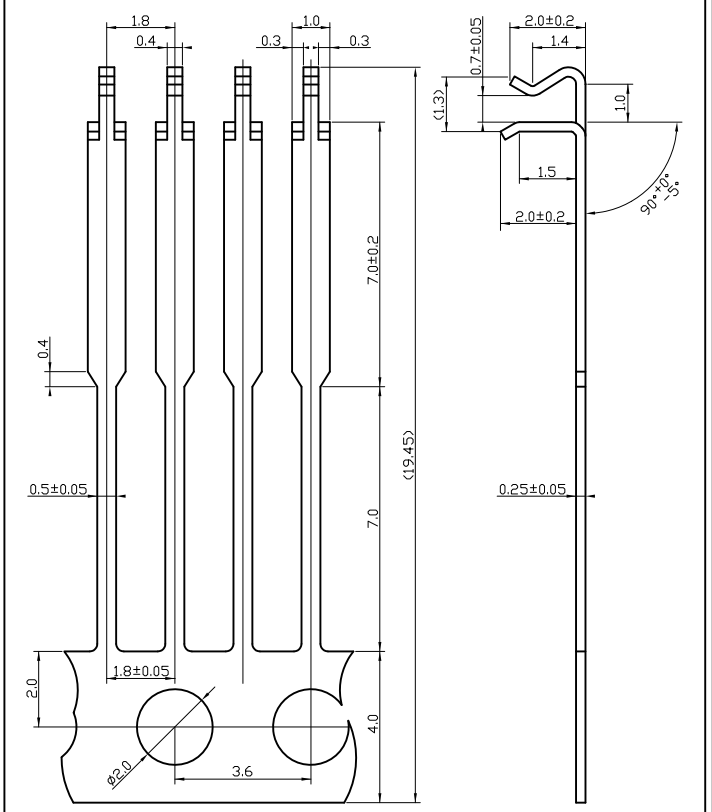

FN04-0.8

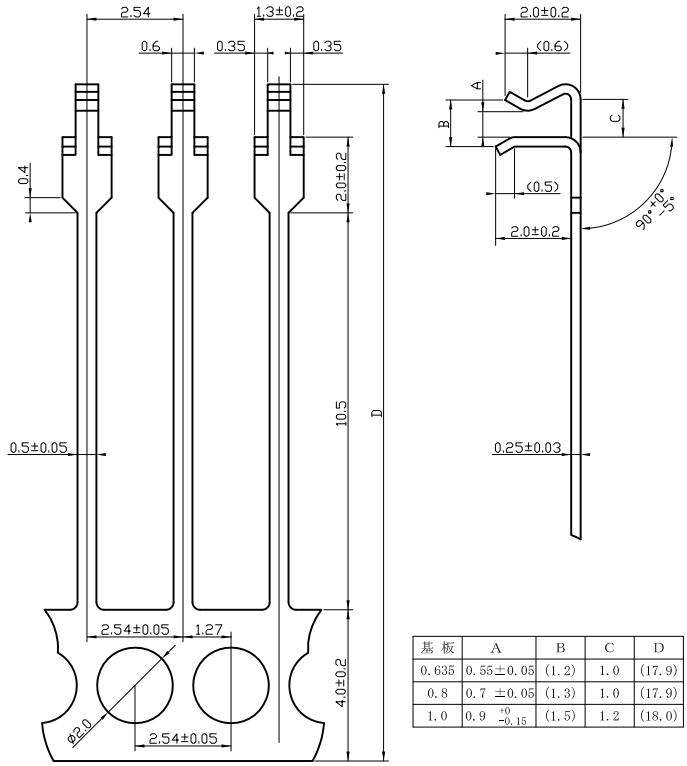

基 板	A	B	C	D
0.635	0.55±0.05	(1.2)	1.0	(17.9)
0.8	0.7 ±0.05	(1.3)	1.0	(17.9)
1.0	0.9 $^{+0}_{-0.15}$	(1.5)	1.2	(18.0)

FQ02-0.6/0.8/1.0

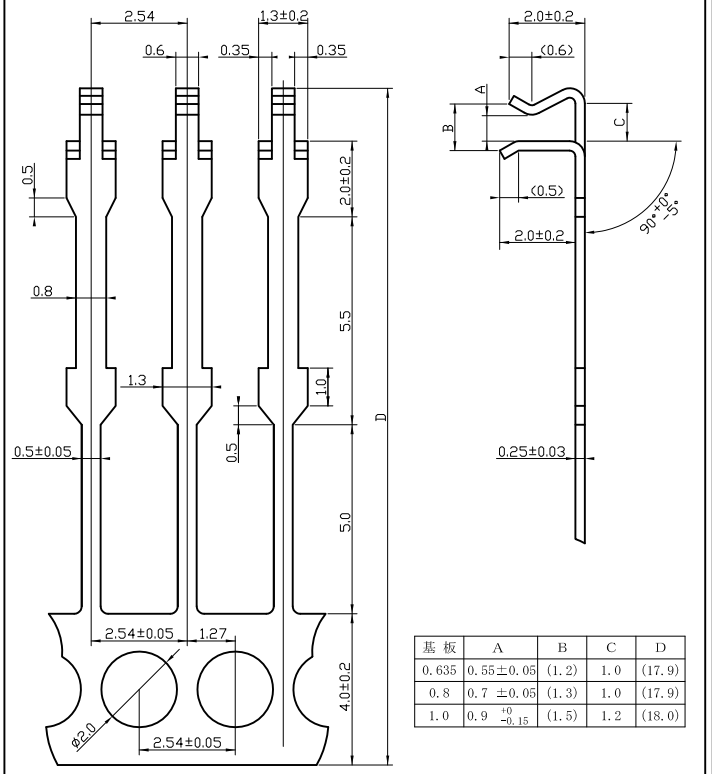

基 板	A	B	C	D
0.635	0.55±0.05	(1.2)	1.0	(17.9)
0.8	0.7 ±0.05	(1.3)	1.0	(17.9)
1.0	0.9 $^{+0}_{-0.15}$	(1.5)	1.2	(18.0)

FQ03-0.6/0.8/1.0

ACT·JAPAN Corp.

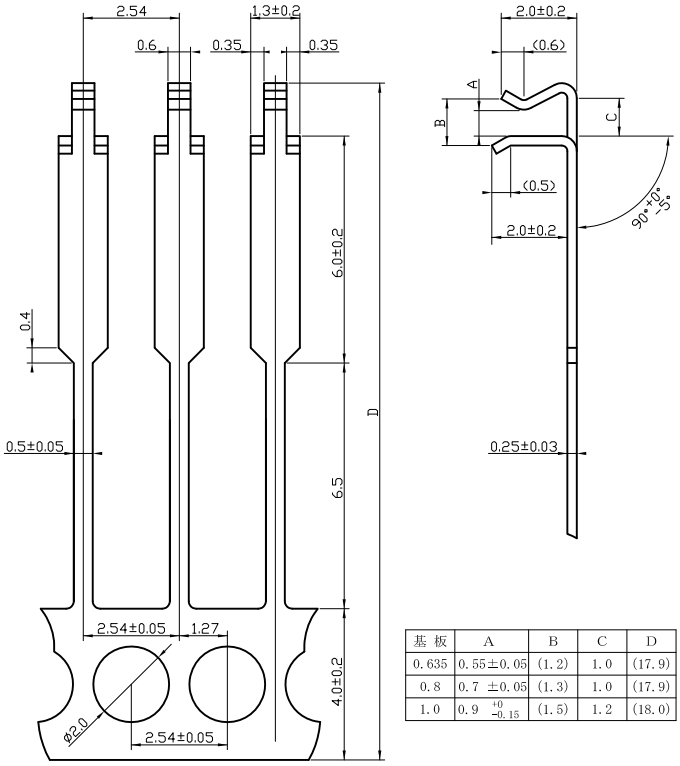

基 板	A	B	C	D
0.635	0.55±0.05	(1.2)	1.0	(17.9)
0.8	0.7 ±0.05	(1.3)	1.0	(17.9)
1.0	0.9 $^{+0}_{-0.15}$	(1.5)	1.2	(18.0)

FQ05-0.6/0.8/1.0

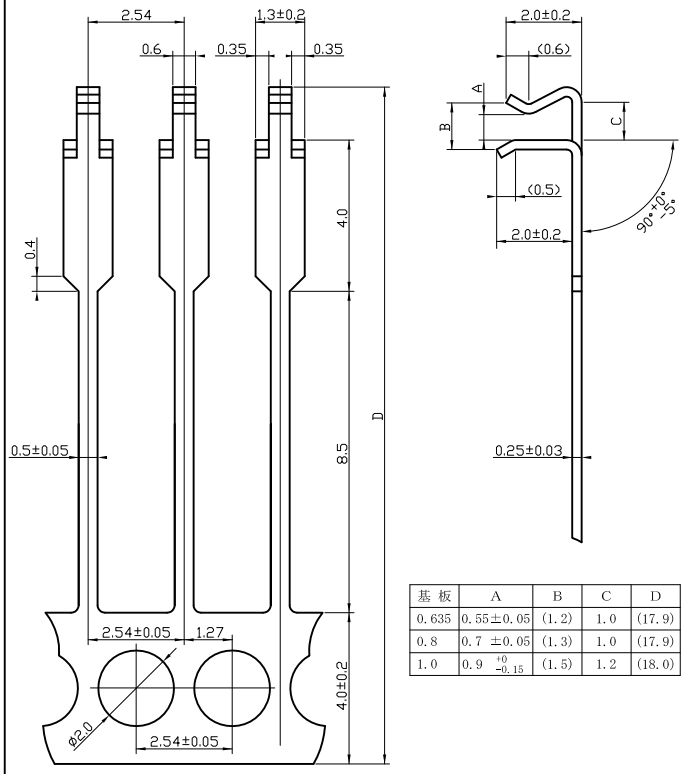

基 板	A	B	C	D
0.635	0.55±0.05	(1.2)	1.0	(17.9)
0.8	0.7 ±0.05	(1.3)	1.0	(17.9)
1.0	0.9 $^{+0}_{-0.15}$	(1.5)	1.2	(18.0)

FQ06-0.6/0.8/1.0

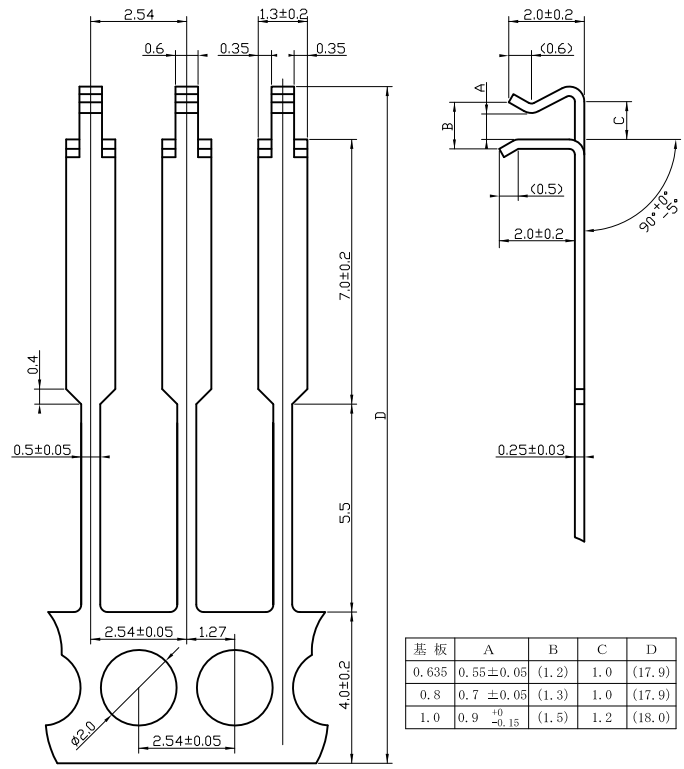

基 板	A	B	C	D
0.635	0.55±0.05	(1.2)	1.0	(17.9)
0.8	0.7 ±0.05	(1.3)	1.0	(17.9)
1.0	0.9 $^{+0}_{-0.15}$	(1.5)	1.2	(18.0)

FQ08-0.6/0.8/1.0

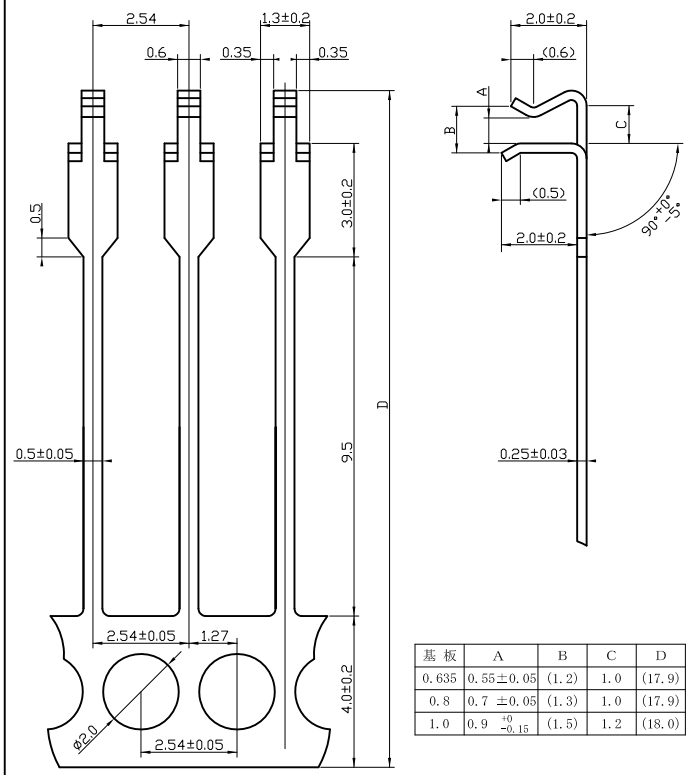

基 板	A	B	C	D
0.635	0.55±0.05	(1.2)	1.0	(17.9)
0.8	0.7 ±0.05	(1.3)	1.0	(17.9)
1.0	0.9 $^{+0}_{-0.15}$	(1.5)	1.2	(18.0)

FQ10-0.6/0.8/1.0

ACT·JAPAN Corp.

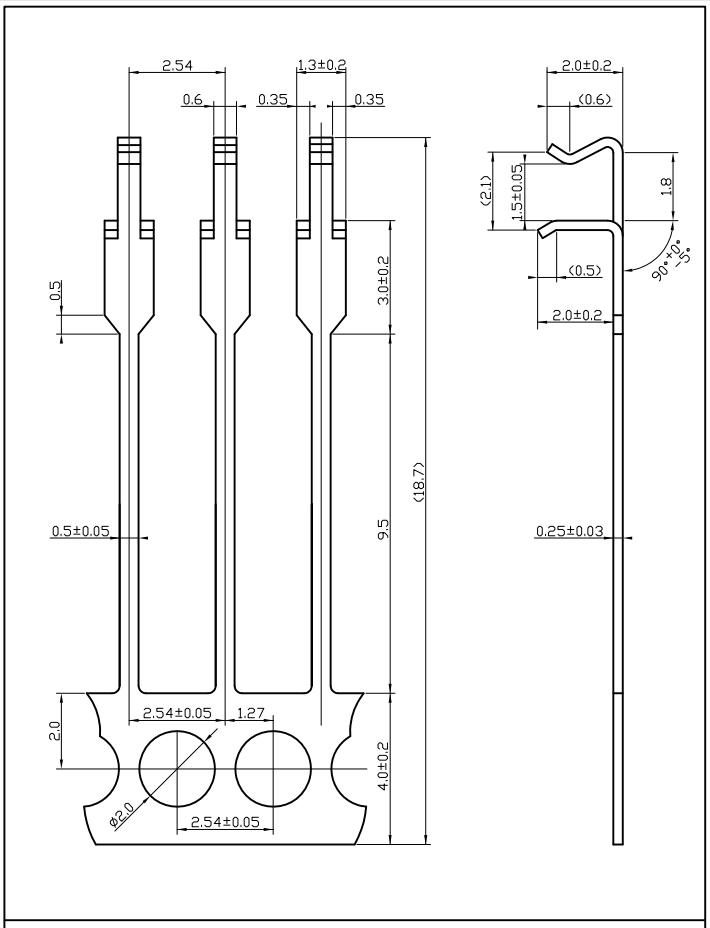

FQ10-1.6

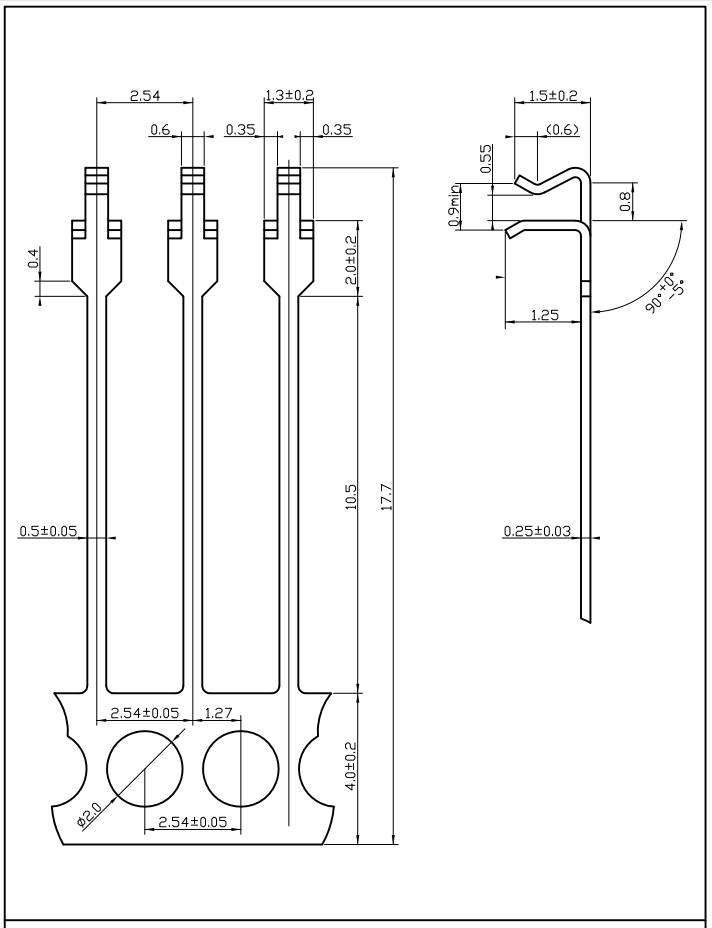

FQ13-0.6

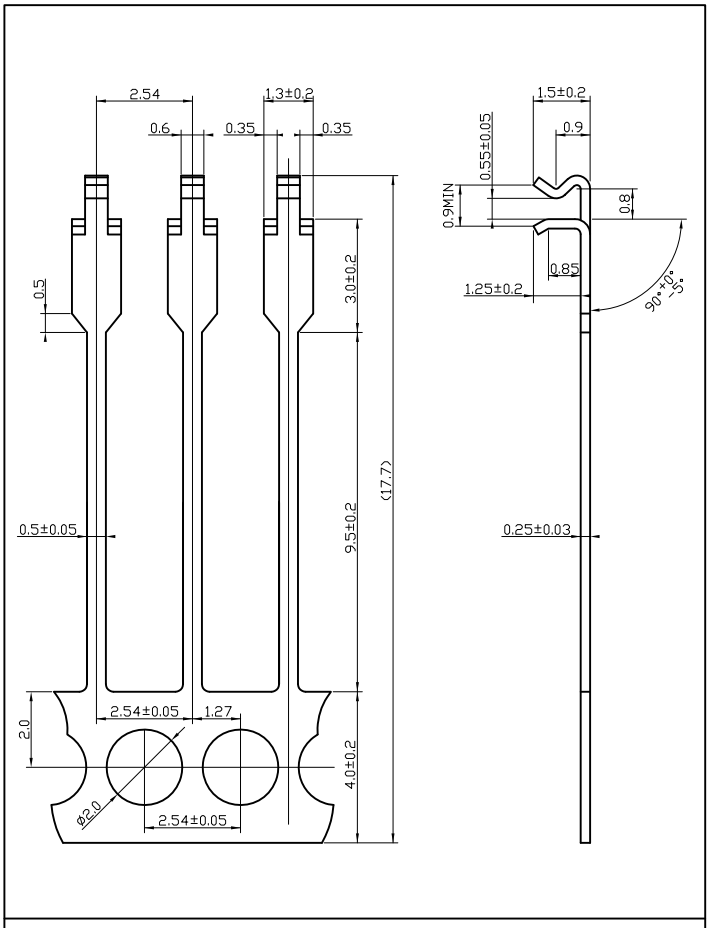

FQ14-0.6

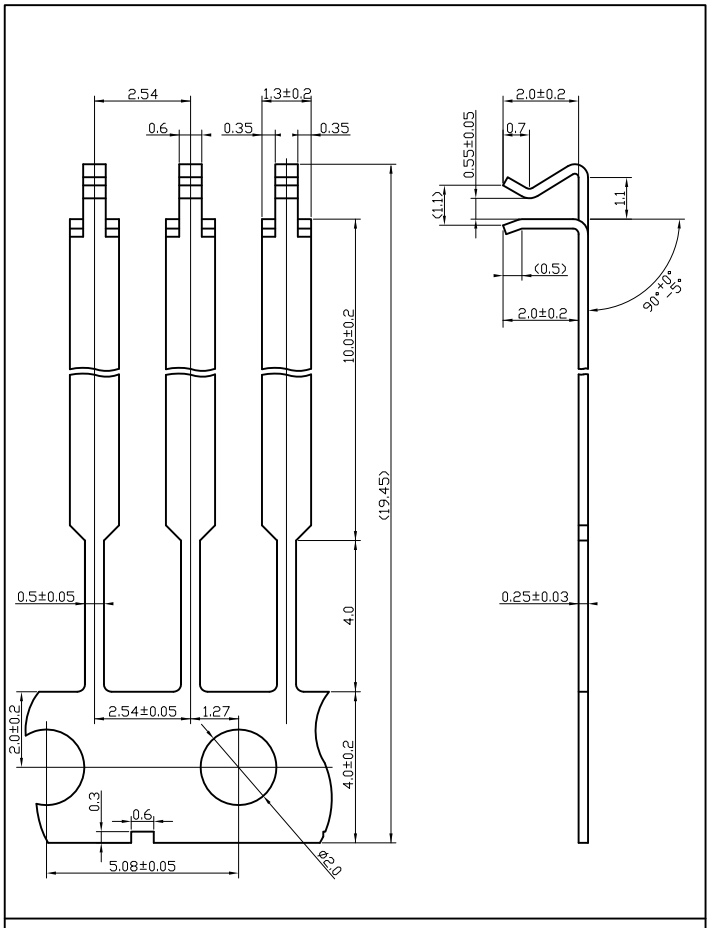

FQ15-0.6

ACT·JAPAN Corp.

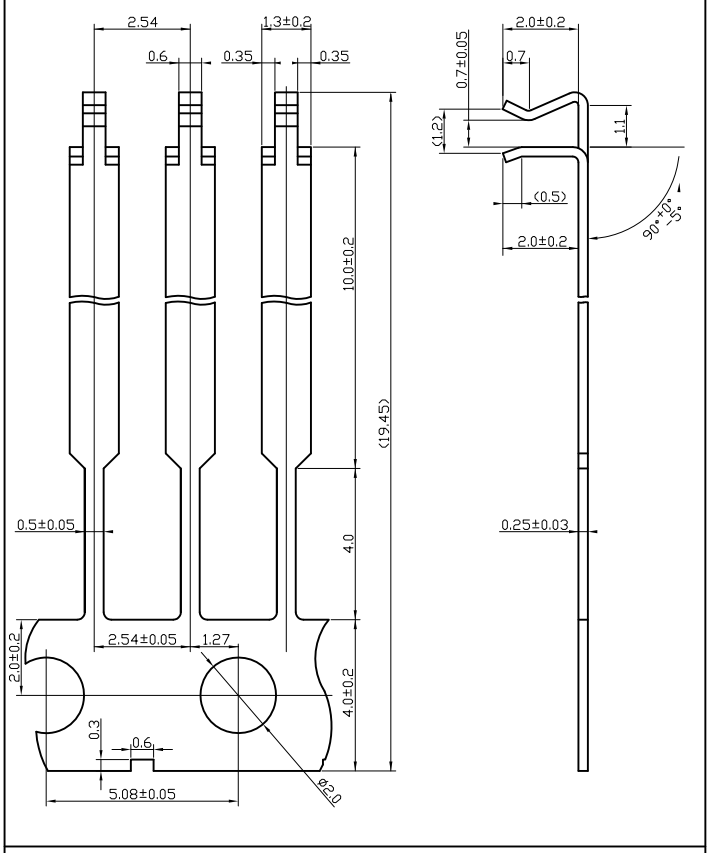

FQ15-0.8

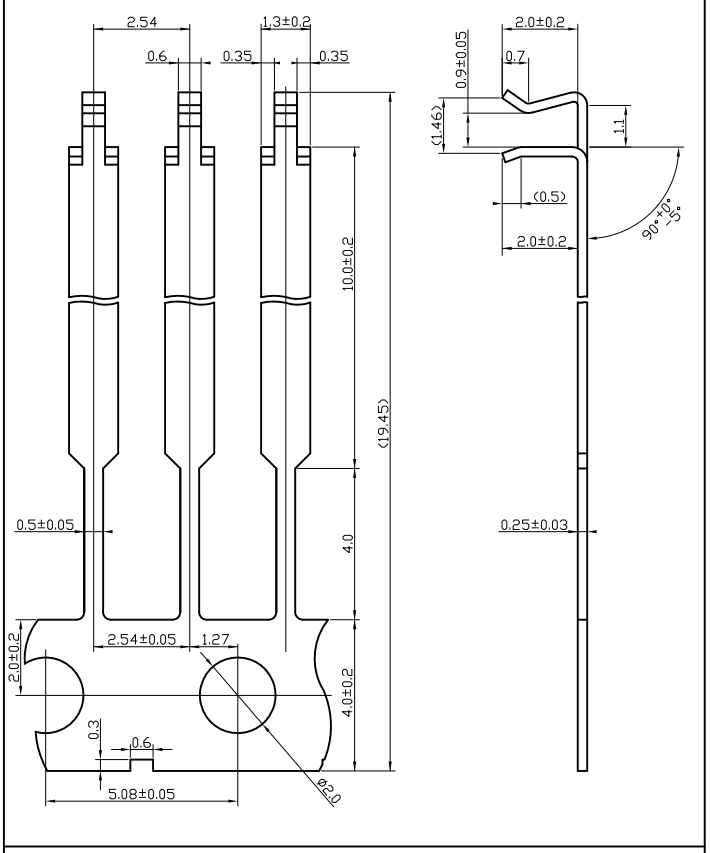

FQ15-1.0

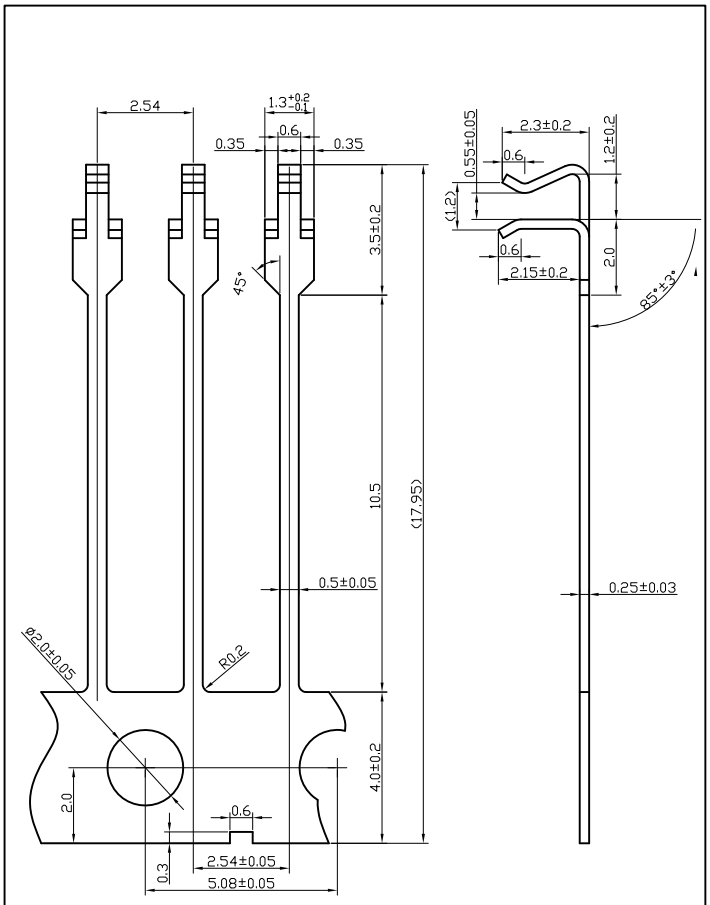

FQ16-0.6

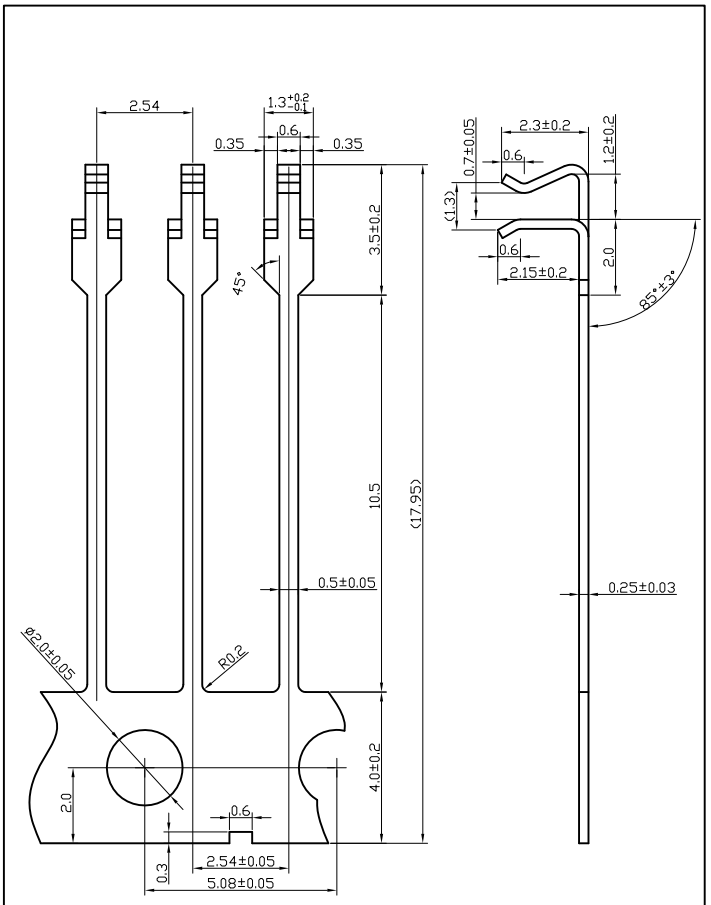

FQ16-0.8

ACT·JAPAN Corp.

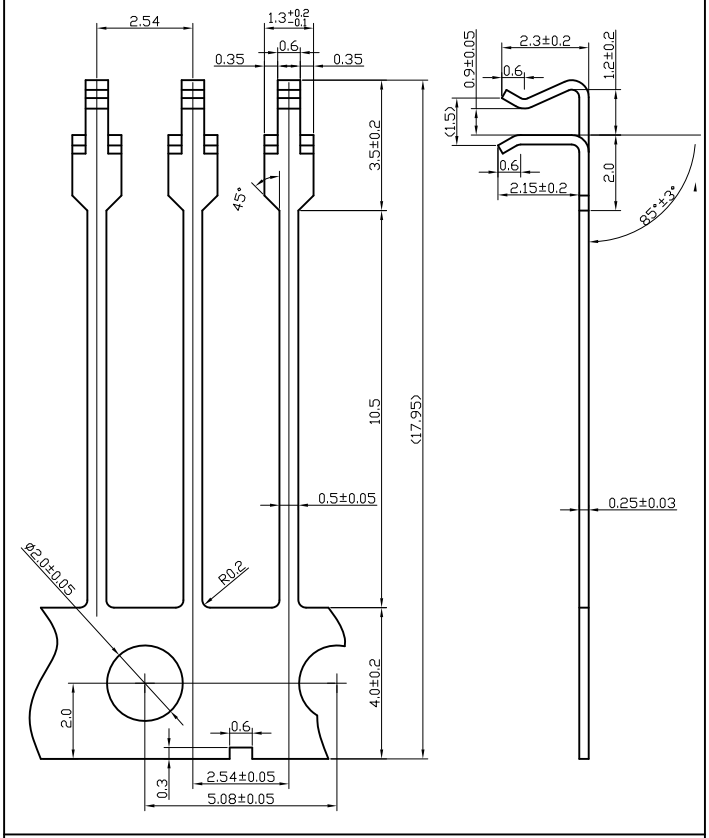

FQ16-1.0

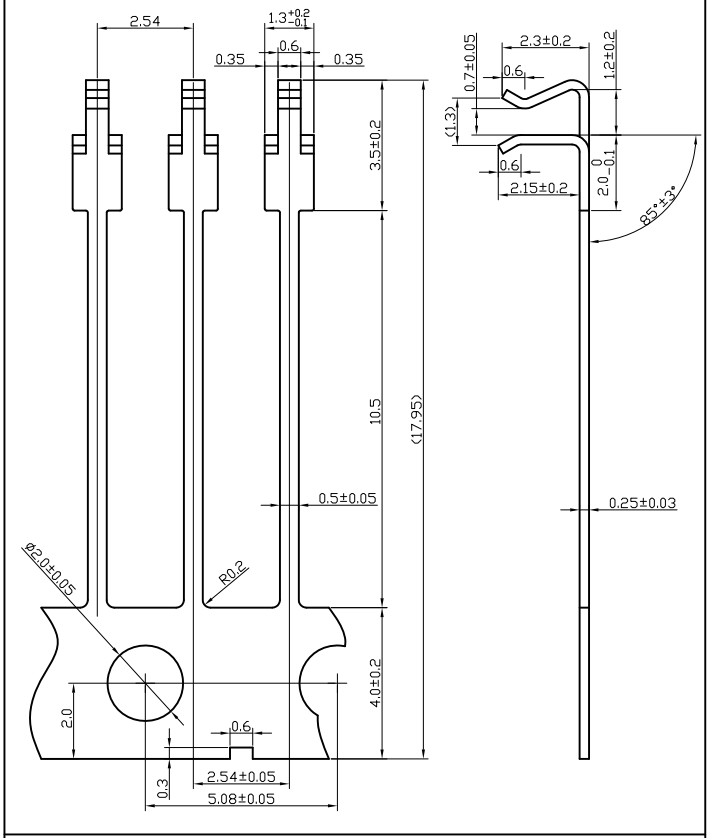

FQ17-0.8

ACT·JAPAN Corp.

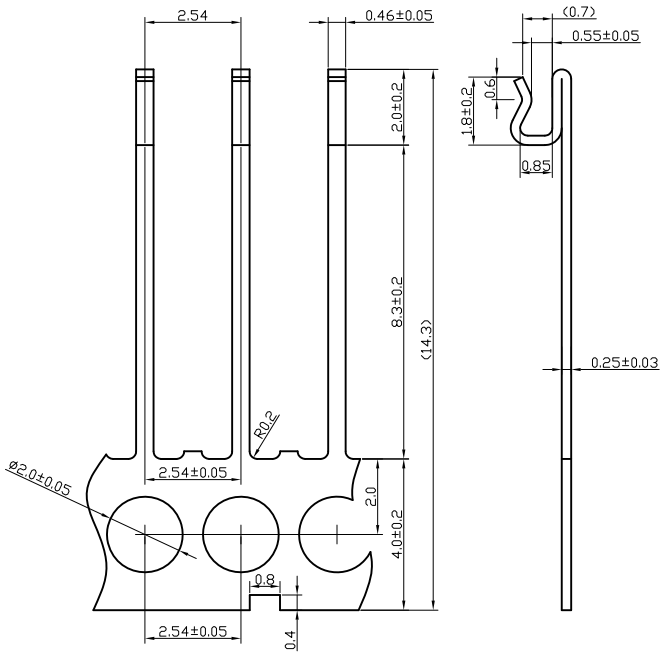

HQ04-0.6

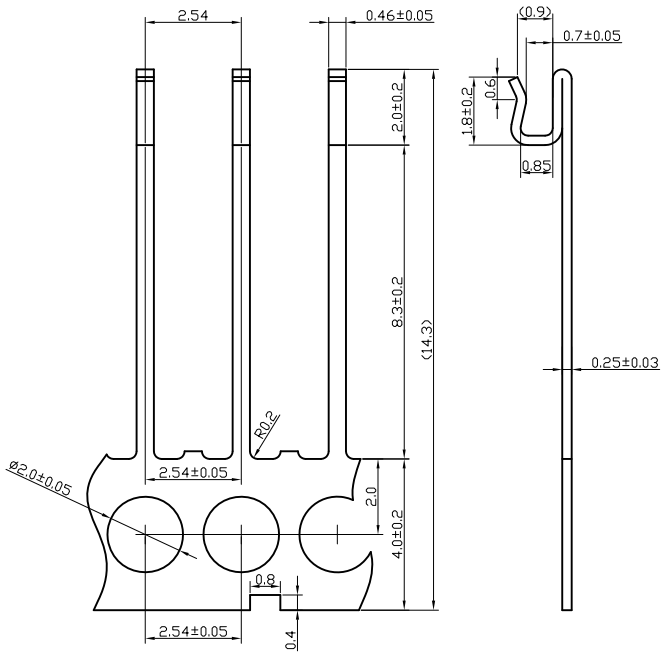

HQ04-0.8

ACT·JAPAN Corp.

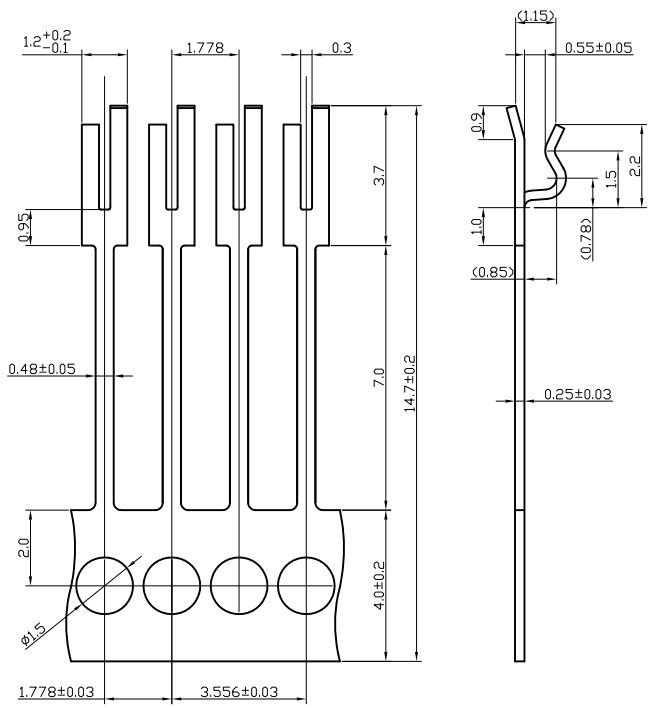

JK01-0.6

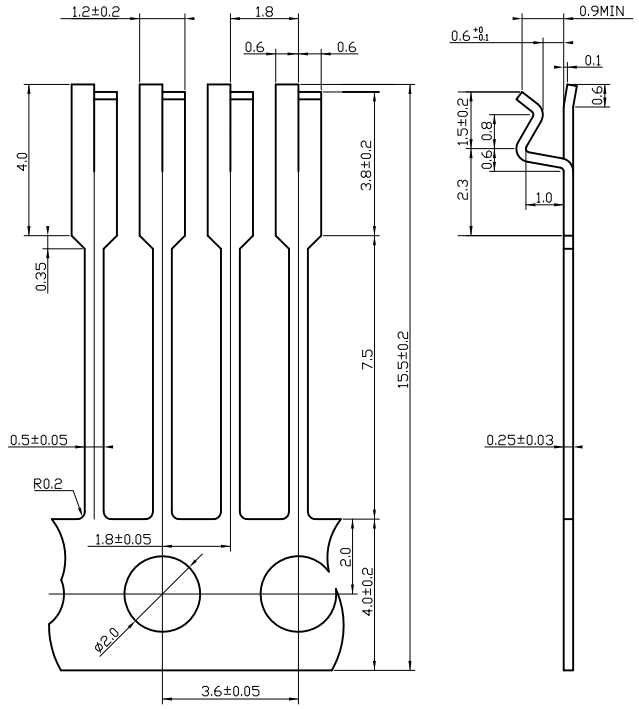

JN01-0.6

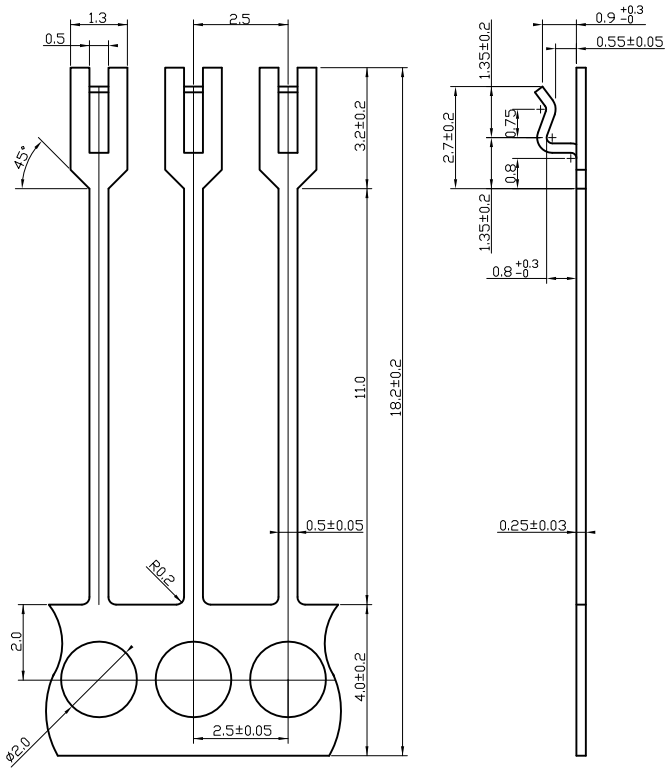

JP03-0.6

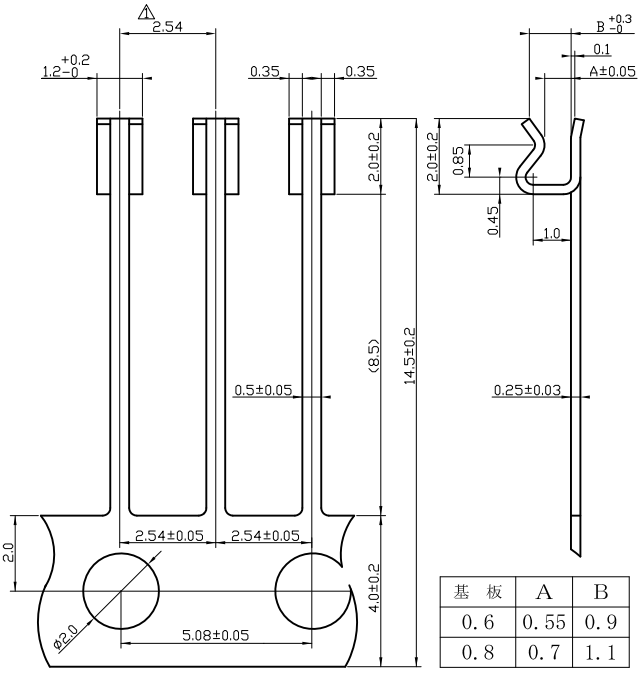

基 板	A	B
0.6	0.55	0.9
0.8	0.7	1.1

JQ01-0.6/0.8

ACT·JAPAN Corp.

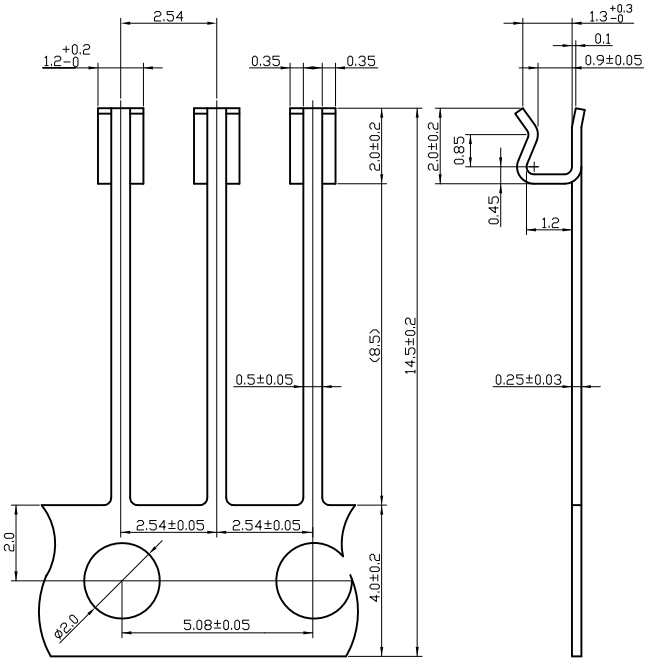

JQ01-1.0

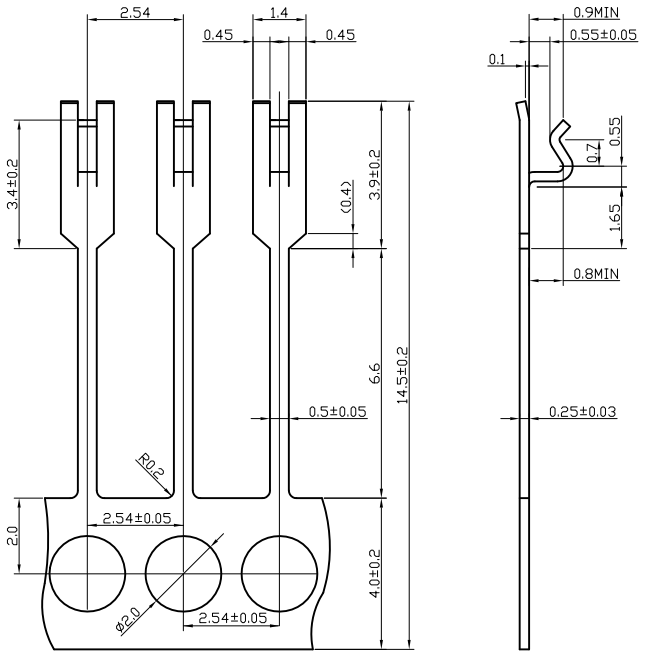

JQ10-0.6

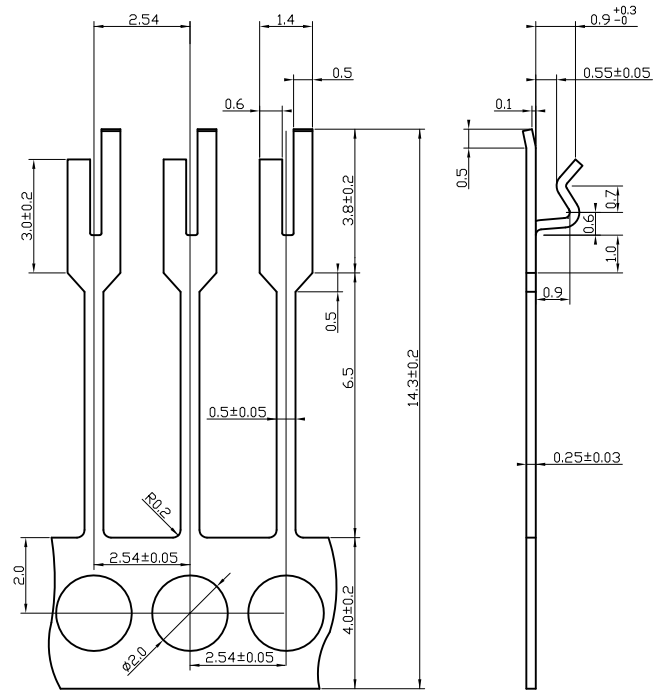

JQ12-0.6

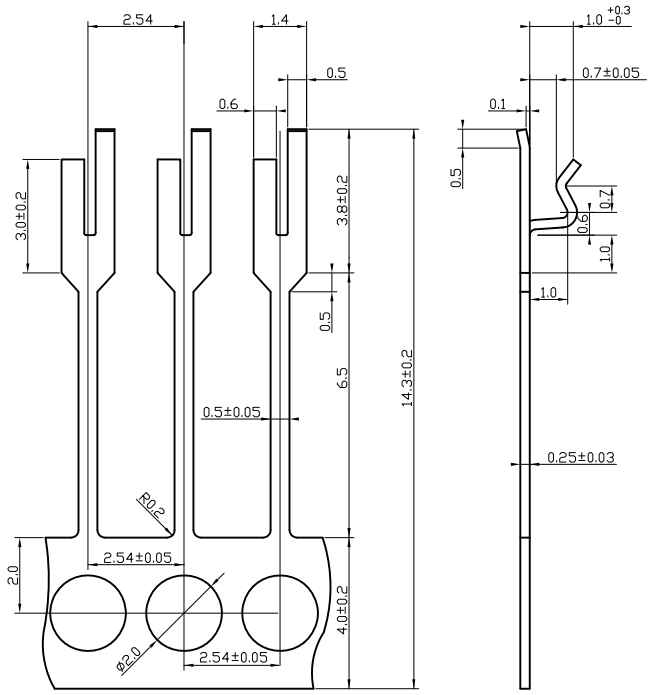

JQ12-0.8

ACT·JAPAN Corp.

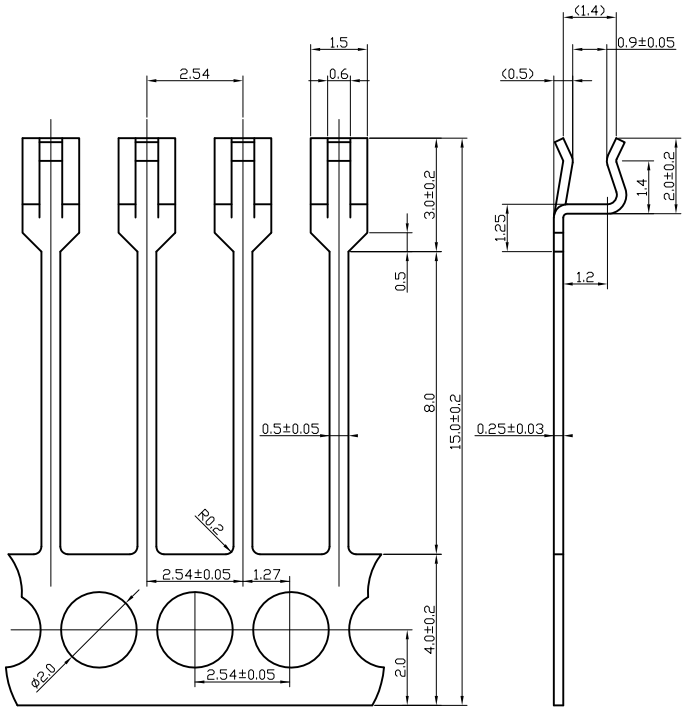

JQ13-1.0

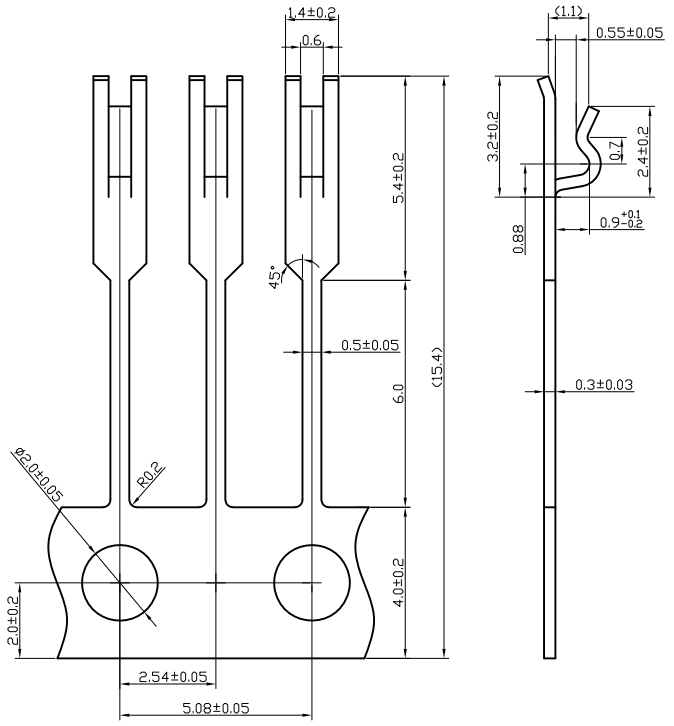

JQ18-0.6

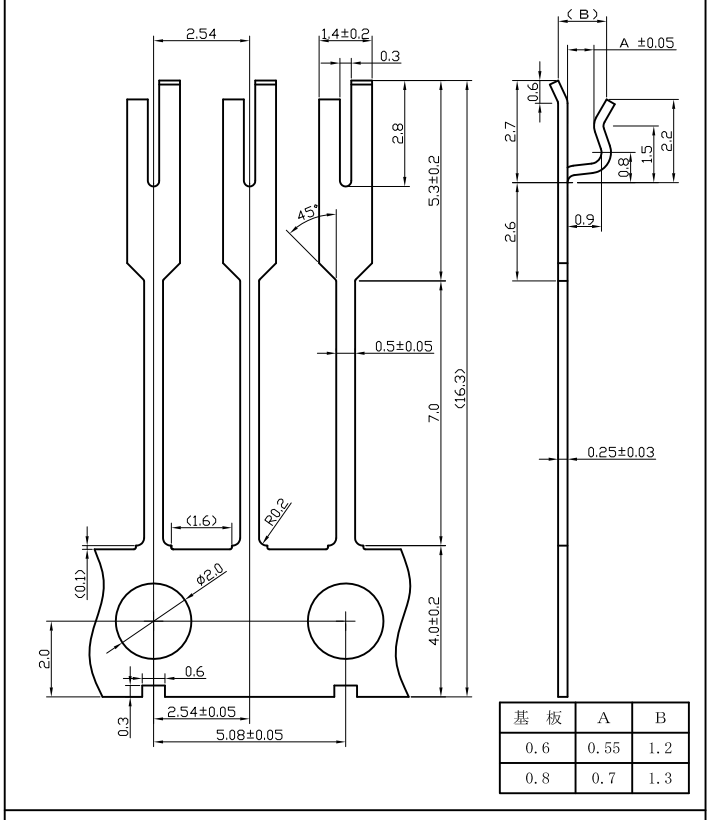

基 板	A	B
0.6	0.55	1.2
0.8	0.7	1.3

JQ19-0.6/0.8

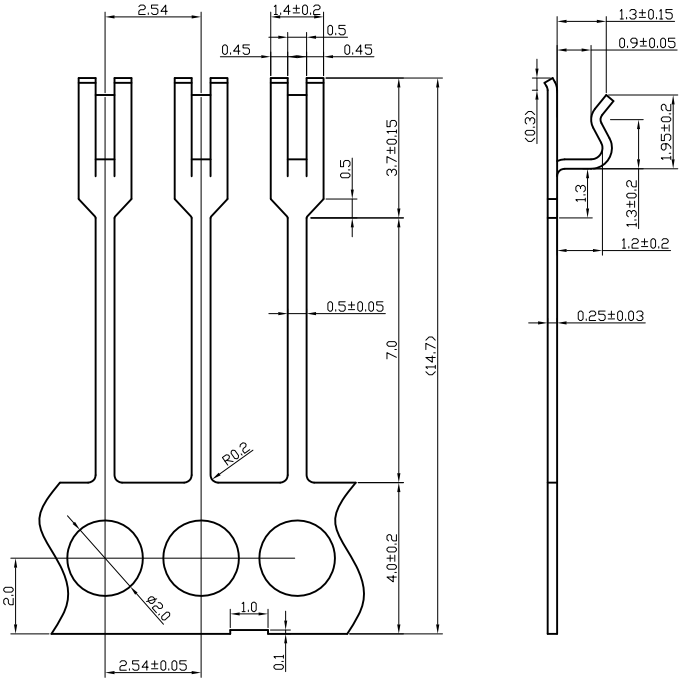

JQ20-1.0

ACT·JAPAN Corp.

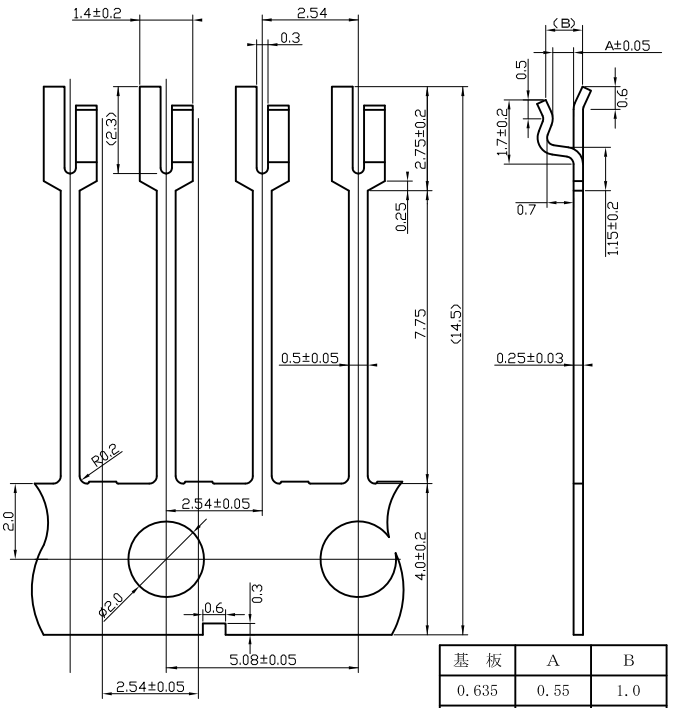

基　板	A	B
0.635	0.55	1.0
0.8	0.7	1.2

JQ21-0.6/0.8

株式会社　アクト・ジャパン

横浜本社
〒222-0033　横浜市港北区新横浜2-5-4　京浜建物第2ビル503
TEL　045-478-4740　　FAX　045-478-4741

伊那工場
〒396-0111　長野県伊那市美篶7302番地3
TEL　0265-74-9322　　FAX　0265-76-3082

＊カタログ記載内容は、予告なしに変更する場合が有りますので正規図面で最終確認をお願い致します。

ACT・JAPAN Corp.